Общество с ограниченной ответственностью
«Самара Нефтепроект»

ООО «Самара Нефтепроект»

Заказчик – АО «Новошахтинский завод нефтепродуктов»

Техническое перевооружение АО «НЗНП»: организация движения автотранспорта на автодороге N22 и площадке автоналива тит.90 товарно-сырьевого цеха.

РАБОЧАЯ ДОКУМЕНТАЦИЯ

Структурированные кабельные сети

000161662-Р-СКС

Изм	№ док.	Подп.	Дата

2024

Общество с ограниченной ответственностью
«Самара Нефтепроект»

ООО «Самара Нефтепроект»

Заказчик – АО «Новошахтинский завод нефтепродуктов»

Техническое перевооружение АО «НЗНП»: организация движения автотранспорта на автодороге N22 и площадке автоналива тит.90 товарно-сырьевого цеха.

РАБОЧАЯ ДОКУМЕНТАЦИЯ

Структурированные кабельные сети

000161662-Р-СКС

Изм	№ док.	Подп.	Дата

Директор Б.Ю. Тулупников

Главный инженер проекта А.В. Лёхин

2024

ВЕДОМОСТЬ РАБОЧИХ ЧЕРТЕЖЕЙ ОСНОВНОГО КОМПЛЕКТА АУПС. СОУЭ.

Лист	Наименование	Примечание
1	Общие данные.	
2	Схема структурная СКС	
3	Схема структурная СКС по блок-контейнерам	
4	Блок-контейнер охраны. Схема принципиальная СКС	
5	Блок-контейнер весовщиков. Схема принципиальная СКС	
6	Блок-контейнер диспетчера. Схема принципиальная СКС	
7	Блок-контейнер контроллера. Схема принципиальная СКС	
8	Блок-контейнер охраны. План расположения оборудования СКС	
9	Блок-контейнер весовщиков. План расположения оборудования СКС	
10	Блок-контейнер диспетчера. План расположения оборудования СКС	
12	Блок-контейнер контроллера. План расположения оборудования СКС	
13	Блок-контейнер охраны. План кабельных трасс СКС	
14	Блок-контейнер овесовщиков. План кабельных трасс СКС	
15	Блок-контейнер диспетчера. План кабельных трасс СКС	
16	Блок-контейнер контроллера. План кабельных трасс СКС	
17	Блок-контейнер охраны. Шкаф СКС. Схема расположения оборудования в шкафу	
18	Блок-контейнер весовщиков. Шкаф СКС. Схема расположения оборудования в шкафу	
19	Блок-контейнер диспетчера. Шкаф СКС. Схема расположения оборудования в шкафу	
20	Блок-контейнер контроллера. Шкаф СКС. Схема расположения оборудования в шкафу	
21	Территория. План кабельных трасс	

ВЕДОМОСТЬ ССЫЛОЧНЫХ И ПРИЛАГАЕМЫХ ДОКУМЕНТОВ

ОБОЗНАЧЕНИЕ	НАИМЕНОВАНИЕ	ПРИМЕЧАНИЕ
	ПРИЛАГАЕМЫЕ ДОКУМЕНТЫ	
000161662-Р-СКС.С	Спецификация оборудования, изделий и материалов	
000161662-Р-СКС.КЖ	Кабельный журнал	

ОБЩИЕ УКАЗАНИЯ

Раздел рабочей документации структурированные кабельные сети по объекту "Организация движения автотранспорта на автодороге N22 и площадке автоналива тит.90 товарно-сырьевого цеха.АО «Новошахтинский завод нефтепродуктов» тит.90», в блок-контейнерах охраны, весовщиков, диспетчера и контролелра выполнен на основание технического задания заказчика, а также строительных решений блок-контейнерах охраны, весовщиков, диспетчера и контроллера.

В рамках данного раздела предусматривается оснащение блок-контейнерах охраны, весовщиков, диспетчера структурированной кабельной сетью и последующей интеграцией с существующим уровенем распределения в титуле 77 "Центральная операторная".

- Структурированная кабельная сеть предусматривает подключение рабочих мест как к существующей локальной вычислительной сети посредством устанавливаемых розеток RJ-45 и кабельной продукции обеспечивающее подключение розеток RJ-45 к проектируемому коммутатору локальной вычислительной сети через проектируемую патч-панель.
- Интеграция с существующим уровенем распределения в титуле 77 "Центральная операторная" предусматривается посредством двух волоконно-оптических линий связи, через Кросс оптический 19" стоечный 1U на 16 портов LC/APC duplex 9/125мкм укомплектованный оптический бокс (пигтейл LC 9/125-32шт, розетка DLC-16шт, КДЗС-32шт) RC19 .

Прокладка кабельных линий предусматривается в кабельном коробе по стене, так и в проектируемых и существующих кабельных лотках по фасаду, по ограждению и по существующим и проектируемым кабельным эстакадам. Все периферийное оборудование устанавливается в шкафу телекоммуникационном напольном ЭКОНОМ 18U (600 × 800) дверь стекло, дверь металл.

Установка шкафа предусматривается на стене.

Монтаж кабельных электрических проводок системы видеонаблюдения в лотках металлических, в защитных трубах выполнить в соответствии с РМ 14-177-05 "Инструкция по монтажу электрических проводок системы автоматизации. Часть 1. Опорные, несущие и защитные конструкции".

Расчет ИБП в блок-контейнере охраны

Основными потребителями являются:

Коммутатор максимальная потребляемая мощность (с учетом нагрузки PoE)- $P_н$=420Вт;

Модуль вентиляторный R-FAN-2T- $P_н$=32Вт;

Расчет мощности источника бесперебойного питания (ИБП):

$P_{общ}$= (P1+P2+P3+...+PN)

$P_{общ}$=(420+32) =452Вт

$P_{ИБП}$=Pобщ/cos ф.

$P_{ИБП}$=452/0.9= 502кВт

С учетом времени автономной работы - 1час, емкость ИБП для заданной мощности и времени работы определяется по формуле:

I = W / Vb / K =502Вт/220В/0.8=2.85А

И теперь теоретическую емкость одного аккумулятора:

E = I * H =2.85А*1час=2.85Ач

Так как требуемое время работы равно 1-му часу (менее 10 часов), нужно увеличить рассчитанную емкость на 20%. Получаем итоговую емкость аккумулятора:

E = 2.85 Ач + 0,57 = 1,62Ач

Исходя из выполненных расчетов выбираем ИБП СИПБ1КА.9-11 на 1кВА онлайн двойного преобразования с встроенными аккумуляторами.

Изм.	Кол. уч.	Лист	№ док.	Подп.	Дата	000161662-Р-СКС		
						АО «Новошахтинский завод нефтепродуктов» тит.90		
Разраб.		Арсланов			07.24	Организация движения автотранспорта на автодороге N22 и площадке автоналива тит.90 товарно-сырьевого цеха.	Стадия	Лист	Листов
Проверил		Коган			07.24		Р	1.1	2
Н. контр.		Лехина			07.24				
ГИП		Лехин			07.24	Общие данные	ООО "Самара Нефтепроект"		

Согласовано

Взам. инв. №

Подпись и дата

Инв. № подл.

Формат А3

Расчет ИБП в блок-контейнере весовщиков

Основными потребителями являются:

Коммутатор максимальная потребляемая мощность (с учетом нагрузки PoE)- $P_н$=420Вт;

Модуль вентиляторный R-FAN-2T- $P_н$=32Вт;

Расчет мощности источника бесперебойного питания (ИБП):

$P_{общ}$= (P1+P2+P3+...+PN)

$P_{общ}$=(420+32) =452Вт

$P_{ИБП}$=Pобщ/cos ф.

$P_{ИБП}$=452/0.9= 502кВт

С учетом времени автономной работы - 1час, емкость ИБП для заданной мощности и времени работы определяется по формуле:

I = W / Vb / K =502Вт/220В/0.8=2.85А

И теперь теоретическую емкость одного аккумулятора:

E = I * H =2.85А*1час=2.85Ач

Так как требуемое время работы равно 1-му часу (менее 10 часов), нужно увеличить рассчитанную емкость на 20%. Получаем итоговую емкость аккумулятора:

E = 2.85 Ач + 0,57 = 1,62Ач

Исходя из выполненных расчетов выбираем ИБП СИПБ1КА.9-11 на 1кВА онлайн двойного преобразования с встроенными аккумуляторами.

Расчет ИБП в блок-контейнере диспетчера

Основными потребителями являются:

Коммутатор максимальная потребляемая мощность (с учетом нагрузки PoE)- $P_н$=7Вт;

Модуль вентиляторный R-FAN-2T- $P_н$=32Вт;

Расчет мощности источника бесперебойного питания (ИБП):

$P_{общ}$= (P1+P2+P3+...+PN)

$P_{общ}$=(7+32) =39Вт

$P_{ИБП}$=Pобщ/cos ф.

$P_{ИБП}$=39/0.9= 43.3кВт

С учетом времени автономной работы - 1час, емкость ИБП для заданной мощности и времени работы определяется по формуле:

I = W / Vb / K =43.3Вт/220В/0.8=0.246А

И теперь теоретическую емкость одного аккумулятора:

E = I * H =0.246А*1час=0.246Ач

Так как требуемое время работы равно 1-му часу (менее 10 часов), нужно увеличить рассчитанную емкость на 20%. Получаем итоговую емкость аккумулятора:

E = 0.246 Ач + 0,049 = 0,295Ач

Исходя из выполненных расчетов выбираем ИБП СИПБ1КА.9-11 на 1кВА онлайн двойного преобразования с встроенными аккумуляторами.

Расчет ИБП в блок-контейнере контроллера

Основными потребителями являются:

Коммутатор максимальная потребляемая мощность (с учетом нагрузки PoE)- $P_н$=7Вт;

Модуль вентиляторный R-FAN-2T- $P_н$=32Вт;

Расчет мощности источника бесперебойного питания (ИБП):

$P_{общ}$= (P1+P2+P3+...+PN)

$P_{общ}$=(7+32) =39Вт

$P_{ИБП}$=Pобщ/cos ф.

$P_{ИБП}$=39/0.9= 43.3кВт

С учетом времени автономной работы - 1час, емкость ИБП для заданной мощности и времени работы определяется по формуле:

I = W / Vb / K =43.3Вт/220В/0.8=0.246А

И теперь теоретическую емкость одного аккумулятора:

E = I * H =0.246А*1час=0.246Ач

Так как требуемое время работы равно 1-му часу (менее 10 часов), нужно увеличить рассчитанную емкость на 20%. Получаем итоговую емкость аккумулятора:

E = 0.246 Ач + 0,049 = 0,295Ач

Исходя из выполненных расчетов выбираем ИБП СИПБ1КА.9-11 на 1кВА онлайн двойного преобразования с встроенными аккумуляторами.

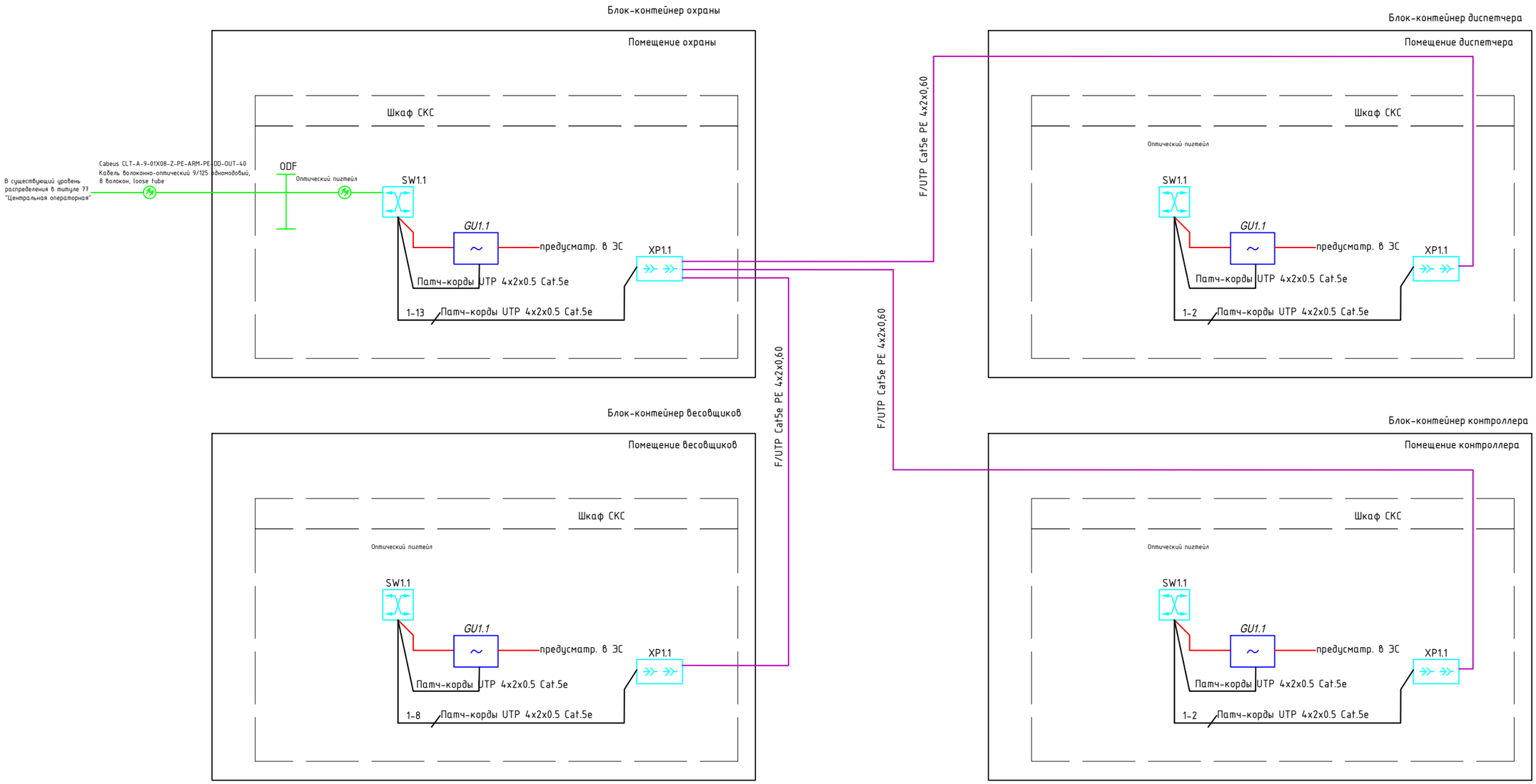

Согласовано

Взам. инв. №

Подпись и дата

Инв. № подл.

Изм.	Кол. уч.	Лист	№ док.	Подп.	Дата
Разраб.		Арсланов			07.24
Проверил		Коган			07.24
Н. контр.		Лехина			07.24
ГИП		Лехин			07.24

000161662-Р-СКС

АО «Новошахтинский завод нефтепродуктов» тит.90

Организация движения автотранспорта на автодороге N22 и площадке автоналива тит.90 товарно-сырьевого цеха.

Стадия	Лист	Листов
Р	3	4

Схема структурная СКС

ООО "Самара Нефтепроект"

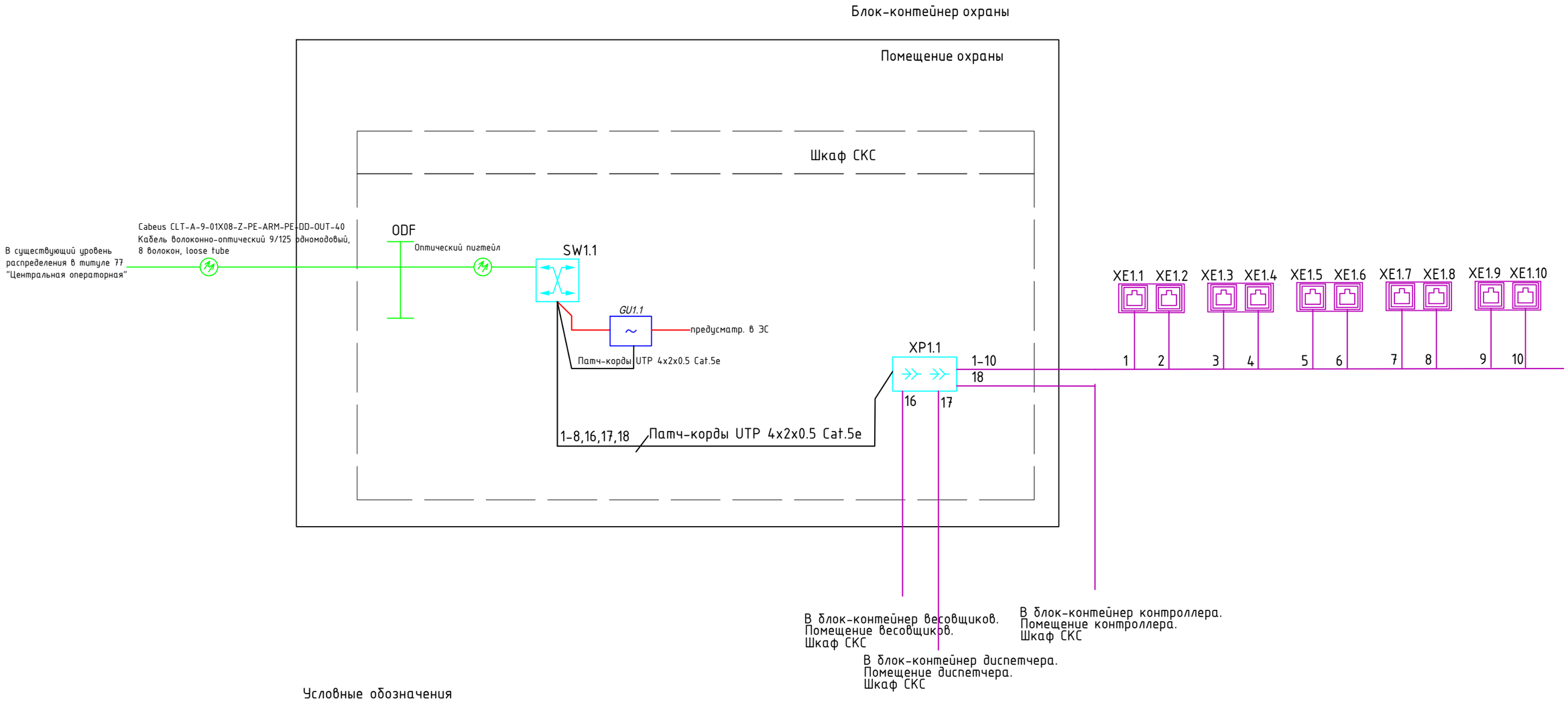

Условные обозначения

SW – 28-ми портовый гигабитный L2 коммутатор уровня доступа без поддержки стекирования с поддержкой PoE/PoE+ и суммарным бюджетом 370 Вт MES2428P

XP – патч панель RJ-45

XE1.1 XE1.2 – Розетка двойная компьютерная RJ45 Cat.5 Schneider Electric GLOSSA, белый

GU – Источник бесперебойного питания ИБП СИПБ1КА.9-11 онлайн двойного преобразования с встроенными аккумуляторами

ODF – Кросс оптический 19" стоечный 1U на 16 портов LC/APC duplex 9/125мкм укомплектованный оптический бокс (пигтейл LC 9/125-32шт, розетка DLC-16шт, КДЗС-32шт) RC19 ШКОС-У-19-1U-16-DLC/UPC-9/125

Согласовано

Взам. инв. №

Подпись и дата

Инв. № подл.

Изм.	Кол. уч.	Лист	№ док.	Подп.	Дата	000161662-Р-СКС			
						АО «Новошахтинский завод нефтепродуктов» тит.90			
Разраб.		Арсланов			07.24	Организация движения автотранспорта на автодороге N22 и площадке автоналива тит.90 товарно-сырьевого цеха.	Стадия	Лист	Листов
Проверил		Коган			07.24		Р	4.1	4
Н. контр.		Лехина			07.24				
ГИП		Лехин			07.24	Схема структурная СКС по блок-контейнерам	ООО "Самара Нефтепроект"		

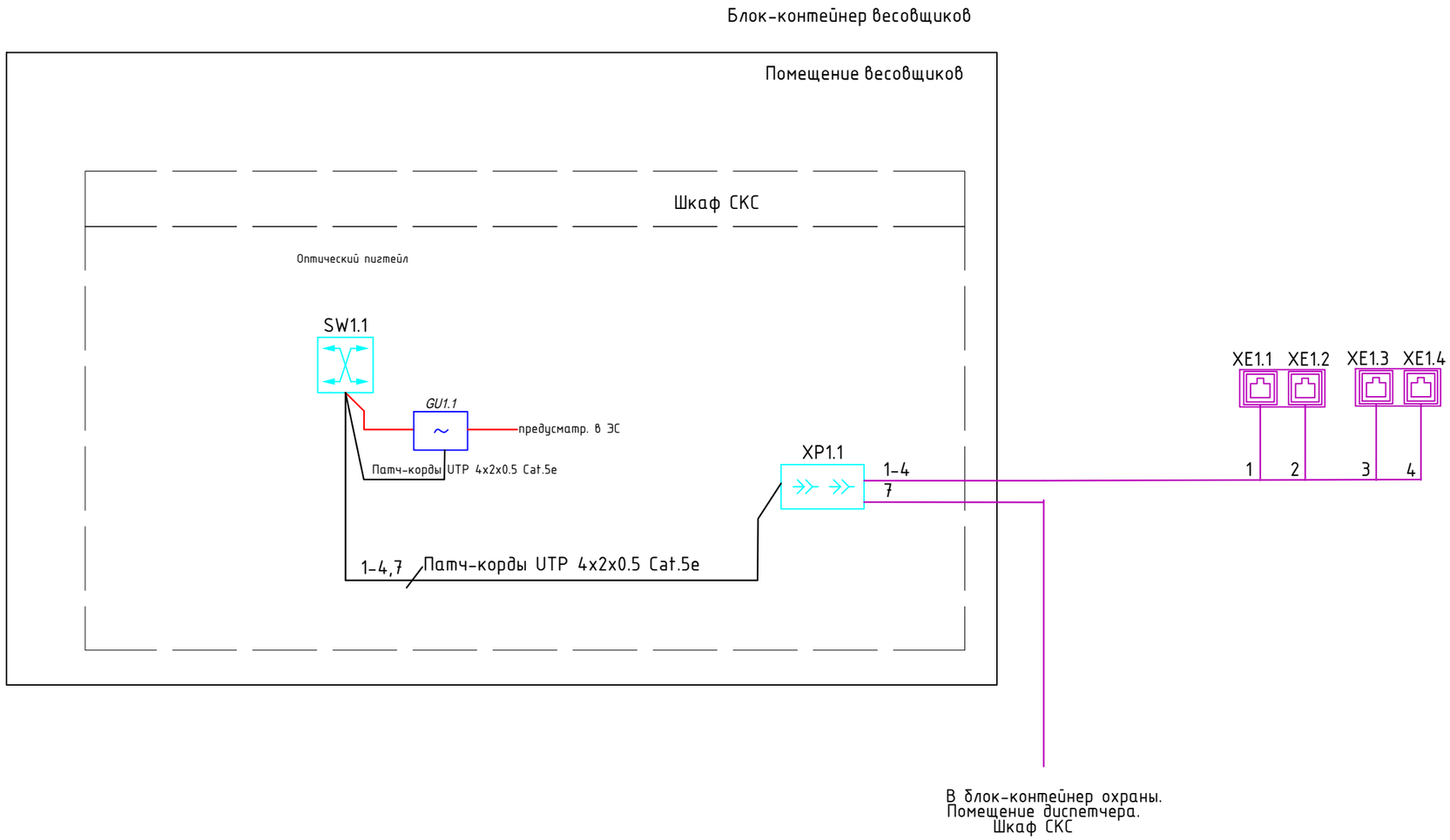

Условные обозначения

SW

- 28-ми портовый гигабитный L2 коммутатор уровня доступа без поддержки стекирования с поддержкой PoE/PoE+ и суммарным бюджетом 370 Вт MES2428P

XP

- патч панель RJ-45

XE1.1 XE1.2

- Розетка двойная компьютерная RJ45 Cat.5 Schneider Electric GLOSSA, белый

GU

- Источник бесперебойного питания ИБП СИПБ1КА.10-11 онлайн двойного преобразования с встроенными аккумуляторами

Согласовано

Взам. инв. №

Подпись и дата

Инв. № подл.

Изм.	Кол.уч	Лист	№ док.	Подп.	Дата	000161662-Р-СКС	Лист 4.2

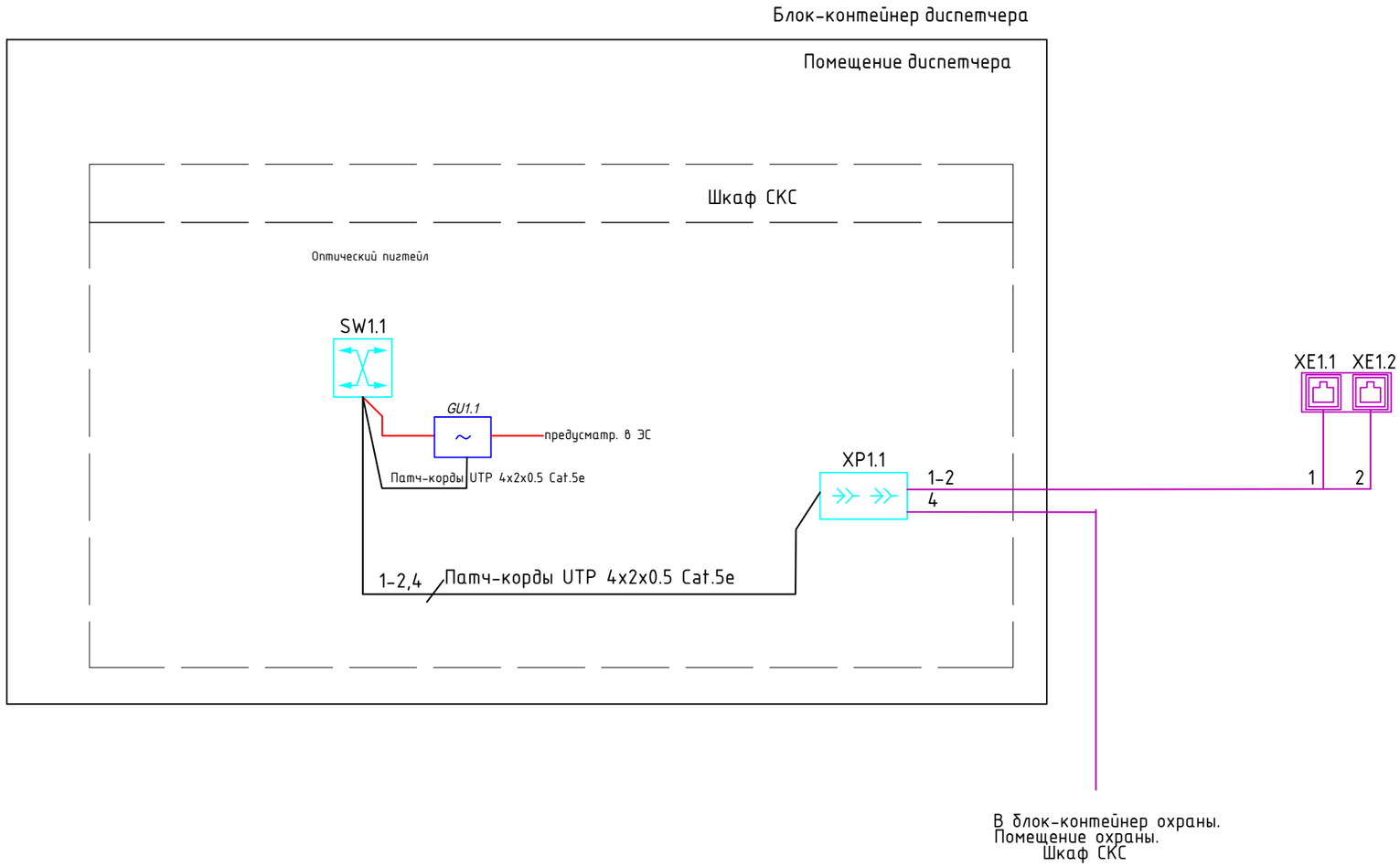

Условные обозначения

SW

-ethernet-коммутатор, 8 портов 10/100/1000 Base-T (PoE/PoE+), 2 порта 100Base-FX/1000Base-X (SFP), 220V AC уровень: L2, MES2408P

XP

- патч панель RJ-45

XE1.1 XE1.2

- Розетка двойная компьютерная RJ45 Cat.5 Schneider Electric GLOSSA, белый

GU

- Источник бесперебойного питания ИБП СИПБ1КА.10-11 онлайн двойного преобразования с встроенными аккумуляторами

Согласовано

Инв. № подл.

Изм.	Кол.уч	Лист	№ док.	Подп.	Дата	000161662-Р-СКС	Лист 4.3

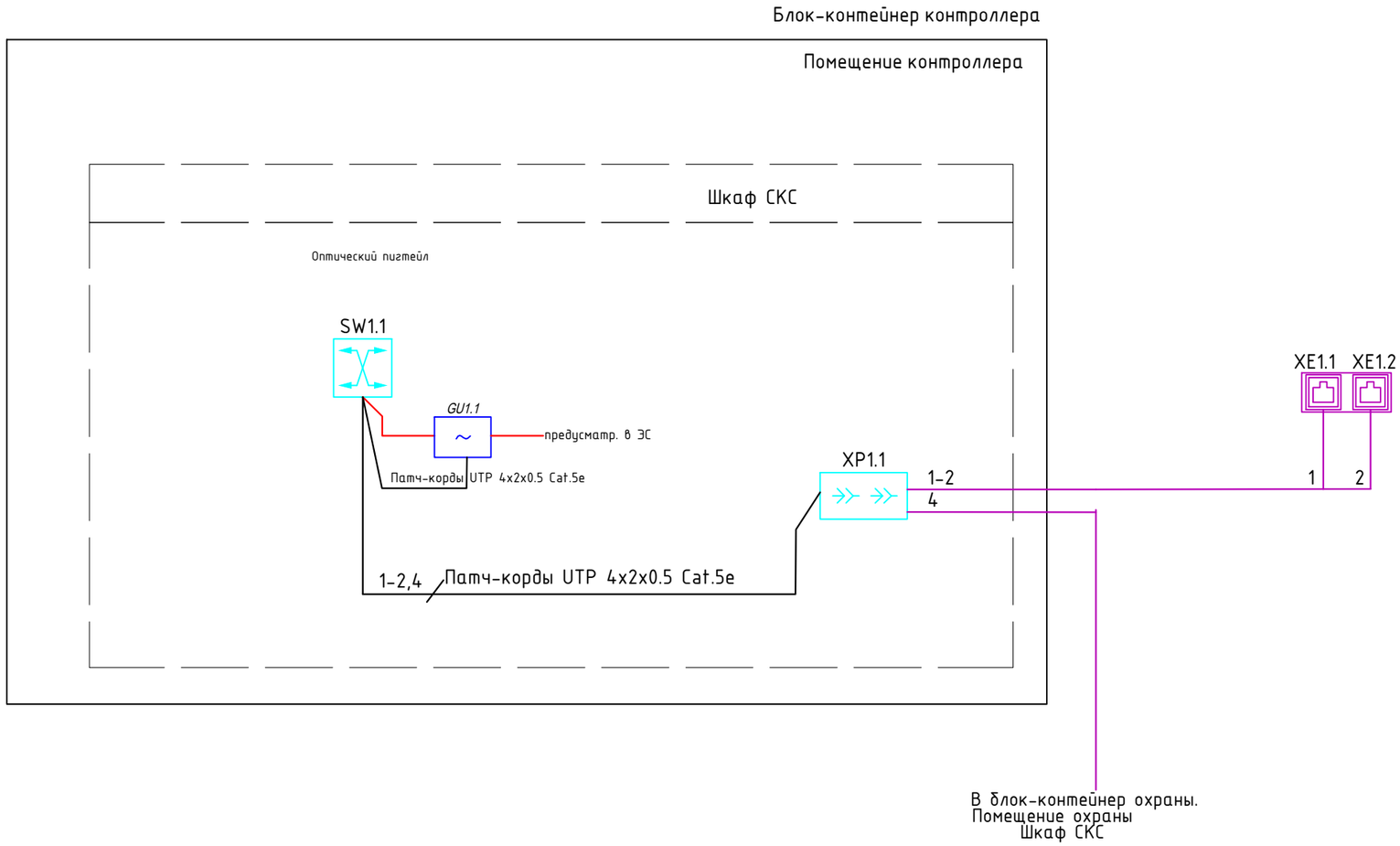

Условные обозначения

SW

-ethernet-коммутатор, 8 портов 10/100/1000 Base-T (PoE/PoE+), 2 порта 100Base-FX/1000Base-X (SFP), 220V AC уровень: L2, MES2408P

XP

- патч панель RJ-45

XE1.1 XE1.2

- Розетка двойная компьютерная RJ45 Cat.5 Schneider Electric GLOSSA, белый

GU

- Источник бесперебойного питания ИБП СИПБ1КА.10-11 онлайн двойного преобразования с встроенными аккумуляторами

Согласовано

Инв. № подл.

Изм.	Кол.уч	Лист	№ док.	Подп.	Дата	000161662-Р-СКС	Лист 4.4

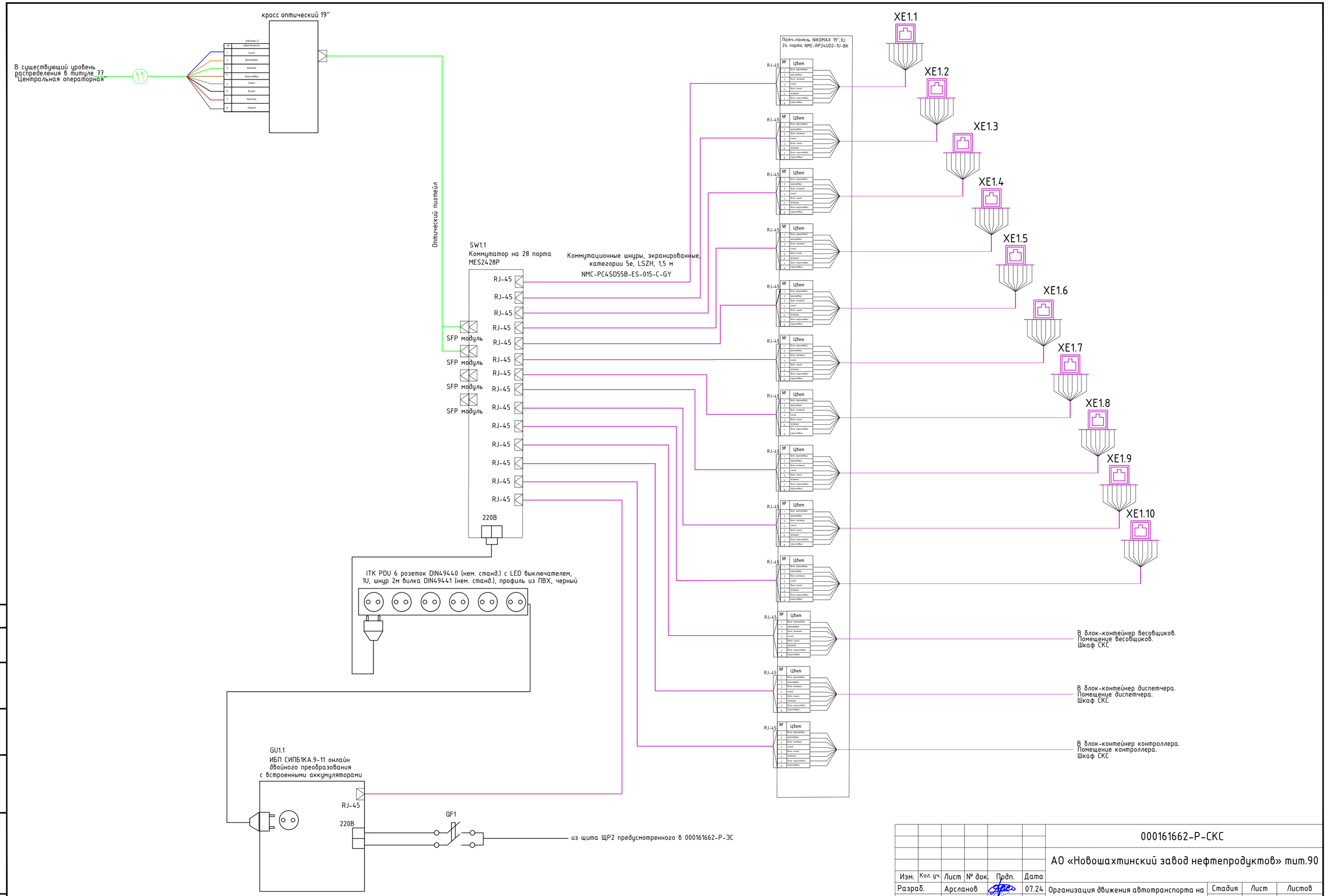

Изм.	Кол. уч.	Лист	№ док.	Подп.	Дата	000161662-Р-СКС		
						АО «Новошахтинский завод нефтепродуктов» тит.90		
Разраб.		Арсланов			07.24	Организация движения автотранспорта на автодороге N22 и площадке автоналива тит.90 товарно-сырьевого цеха.	Стадия	Лист	Листов
Проверил		Коган			07.24		Р	5	
Н. контр.		Лехина			07.24				
ГИП		Лехин			07.24	Блок-контейнер охраны. Схема принципиальная СКС	ООО "Самара Нефтепроект"		

Согласовано

Взам. инв. №

Подп. и дата

Инв. № подл.

Формат А2

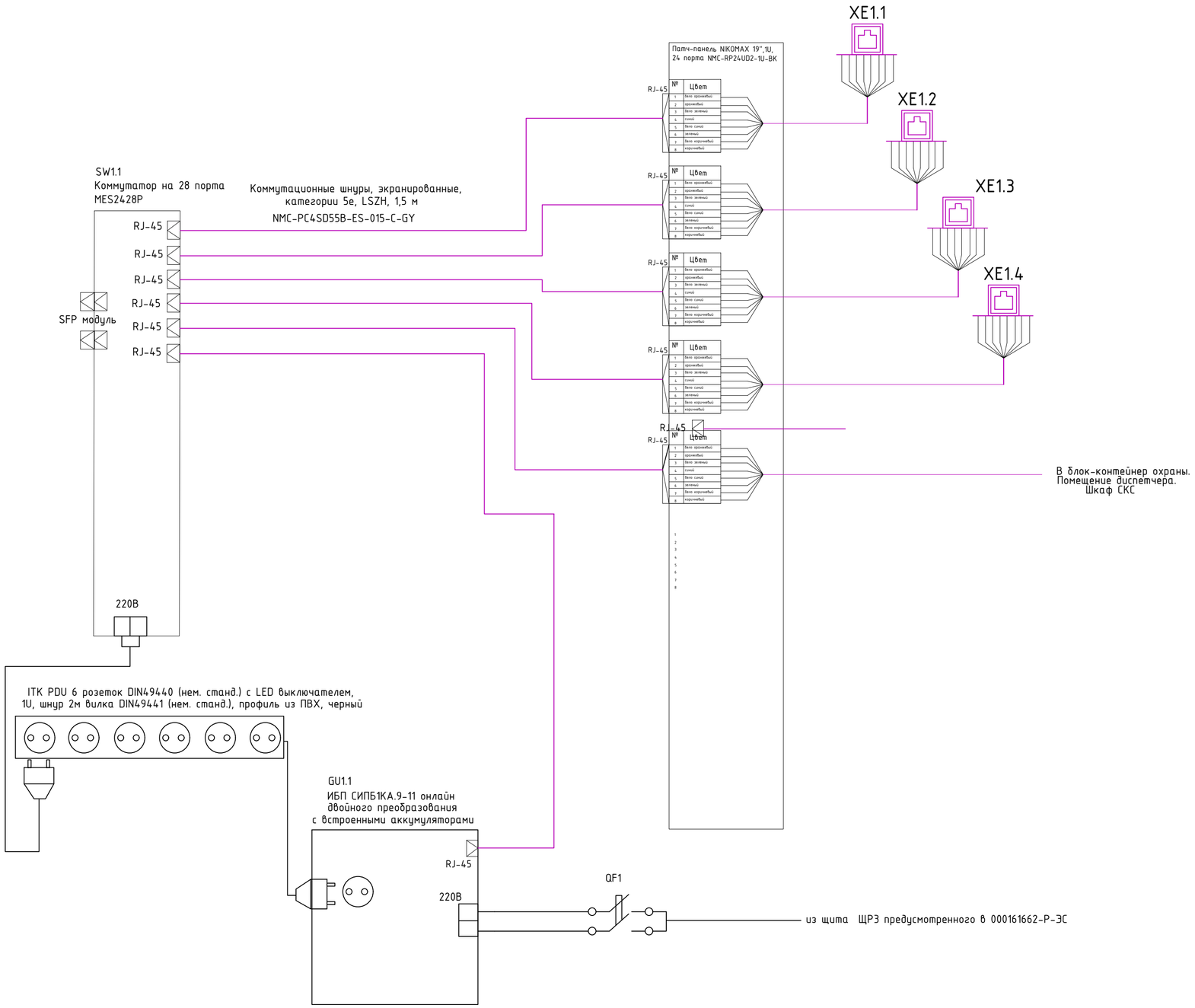

						000161662-Р-СКС		
						АО «Новошахтинский завод нефтепродуктов» тит.90		
Изм.	Кол. уч.	Лист	№ док.	Подп.	Дата			
Разраб.		Арсланов			07.24	Организация движения автотранспорта на автодороге N22 и площадке автоналива тит.90 товарно-сырьевого цеха.	Стадия	Лист	Листов
Проверил		Коган			07.24		Р	6	
Н. контр.		Лехина			07.24				
ГИП		Лехин			07.24	Блок-контейнер весовщиков. Схема принципиальная СКС	ООО "Самара Нефтепроект"		

Согласовано

Взам. инв. №

Подп. и дата

Инв. № подл.

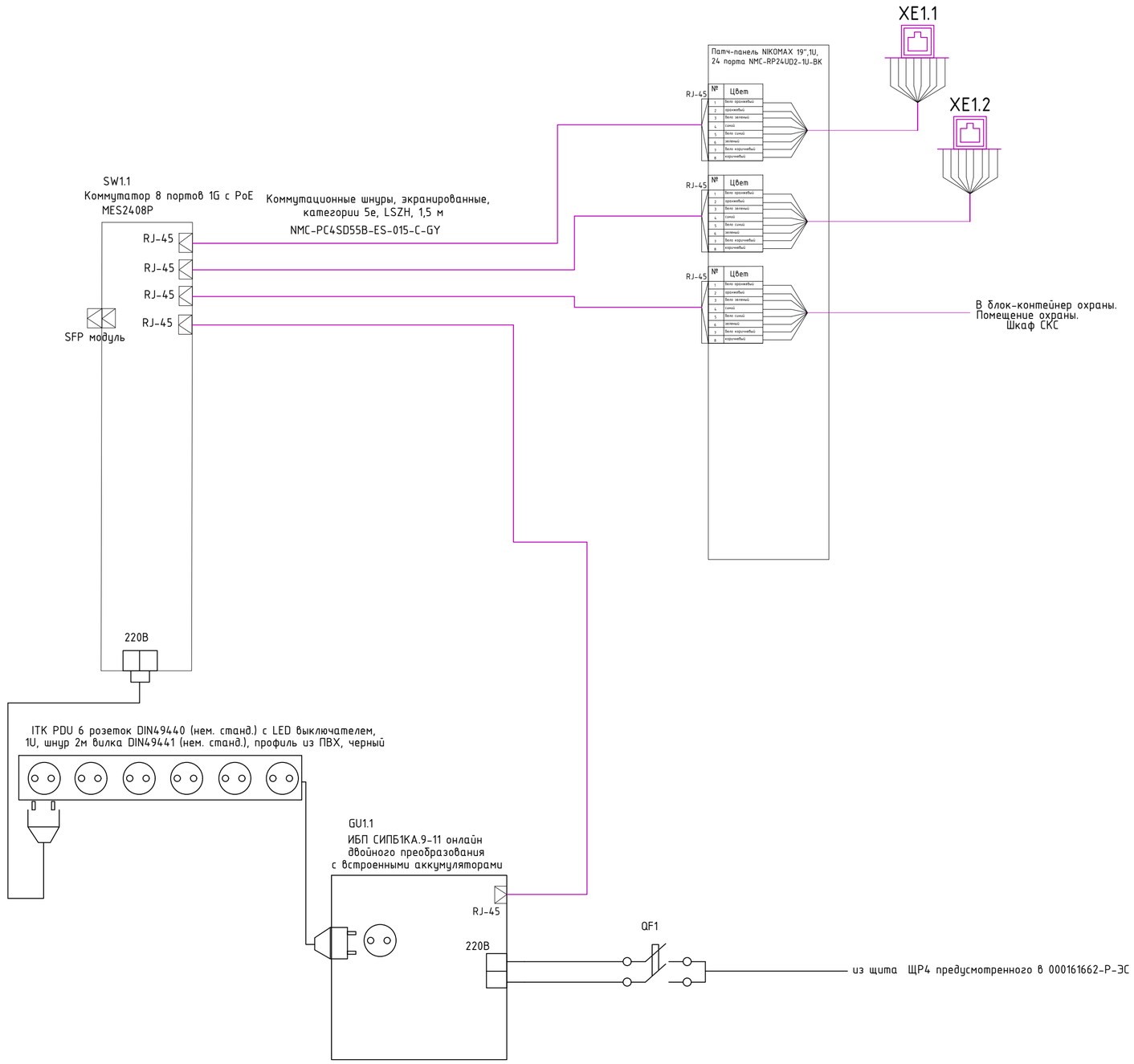

Согласовано

Взам. инв. №

Подп. и дата

Инв. № подл.

						000161662-Р-СКС		
						АО «Новошахтинский завод нефтепродуктов» тит.90		
Изм.	Кол. уч.	Лист	№ док.	Подп.	Дата			
Разраб.		Арсланов			07.24	Организация движения автотранспорта на автодороге N22 и площадке автоналива тит.90 товарно-сырьевого цеха.	Стадия	Лист	Листов
Проверил		Коган			07.24		Р	7	
Н. контр.		Лехина			07.24				
ГИП		Лехин			07.24	Блок-контейнер диспетчера. Схема принципиальная СКС	ООО "Самара Нефтепроект"		

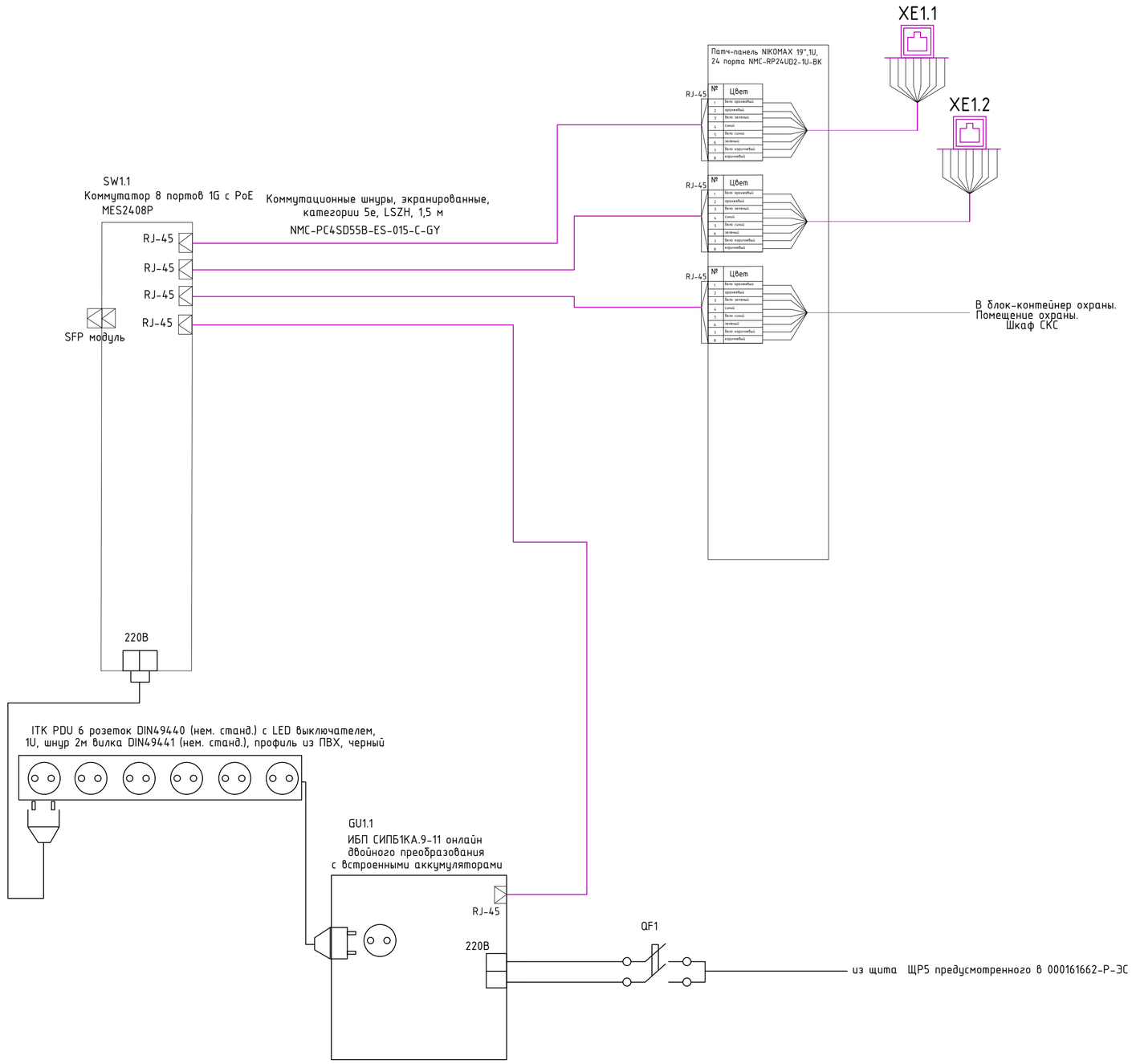

						000161662-Р-СКС		
						АО «Новошахтинский завод нефтепродуктов» тит.90		
Изм.	Кол. уч.	Лист	№ док.	Подп.	Дата			
Разраб.		Арсланов			07.24	Организация движения автотранспорта на автодороге N22 и площадке автоналива тит.90 товарно-сырьевого цеха.	Стадия	Лист	Листов
Проверил		Коган			07.24		Р	8	
Н. контр.		Лехина			07.24				
ГИП		Лехин			07.24	Блок-контейнер диспетчера. Схема принципиальная СКС	ООО "Самара Нефтепроект"		

Согласовано

Взам. инв. №

Подп. и дата

Инв. № подл.

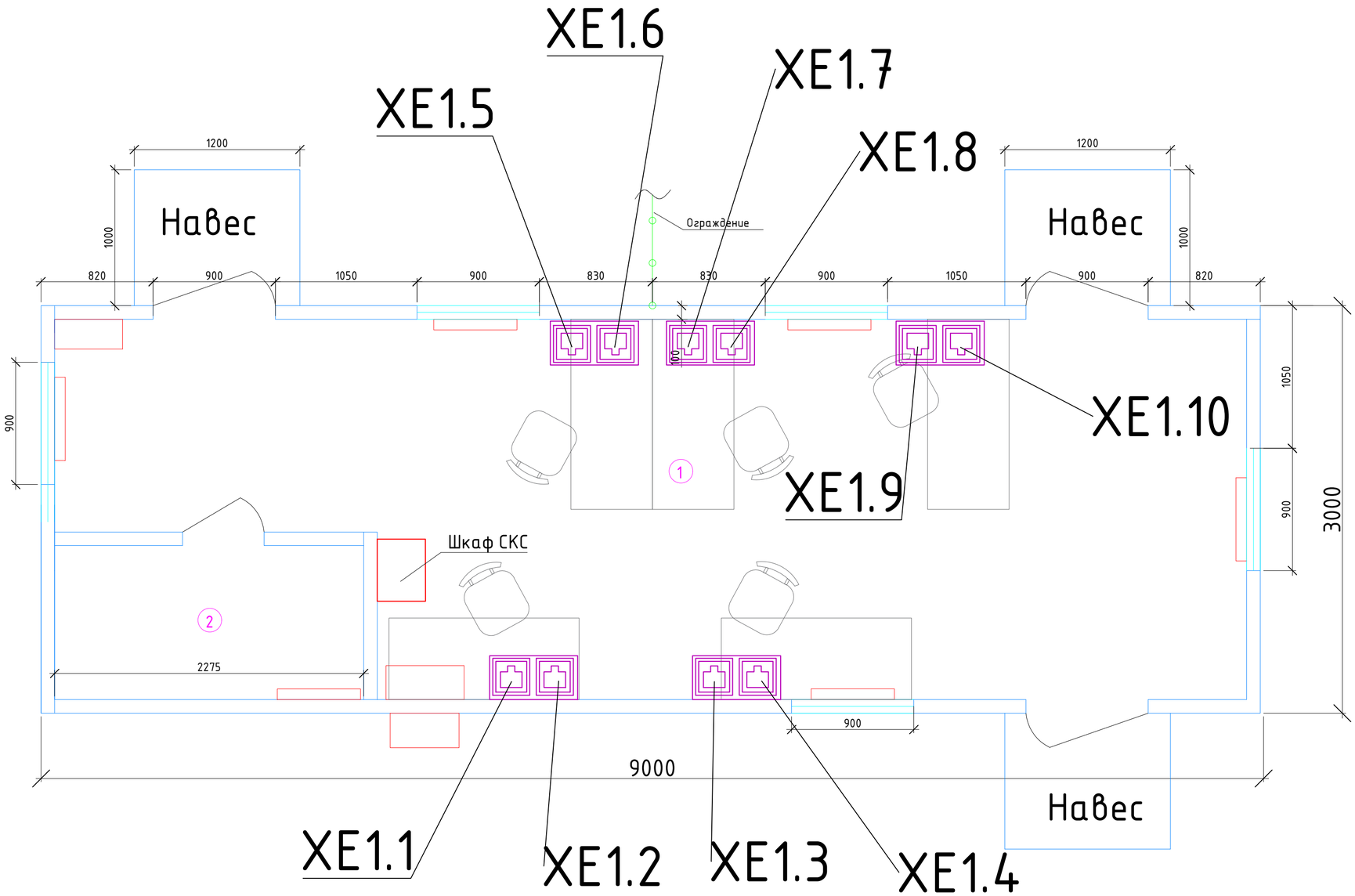

Экспликация помещений

Номер поме-щения	Наименование	Площадь, м²	Кат.* поме-ще-ния
1	Помещение охраны	4,41	
2	Санузел	2,6	

1. Блок-контейнер установить на плиты ПДН 3-2. За условную отметку 0,000 принят уровень верха покрытия площадки.
2. Блок-контейнер поставляются в полной заводской готовности в блочно-комплектном исполнении.
4. Площадь застройки - 27 м², строительный объем - 81 м³.
5. Подушку из песчанно-гравийной смеси выполнять слоями толщиной не более 200мм с тщательным уплотнением каждого слоя. Коэффициент уплотнения не менее 0,95.
6. В месте стыковки плит монтажные петли приварить через коротыши из прутка Ф10 А-I (А240), ГОСТ 5781-82

Согласовано

Взам. инв. №

Подп. и дата

Инв. № подл.

Изм.	Кол. уч.	Лист	№ док.	Подп.	Дата	000161662-Р-СКС			
						АО «Новошахтинский завод нефтепродуктов» тит.90			
Разраб.		Арсланов			07.24	Организация движения автотранспорта на автодороге N22 и площадке автоналива тит.90 товарно-сырьевого цеха.	Стадия	Лист	Листов
Проверил		Коган			07.24		Р	9	
Н. контр.		Лехина			07.24				
ГИП		Лехин			07.24	Блок-контейнер охраны. План расположения оборудования СКС	ООО "Самара Нефтепроект"		

Формат А2

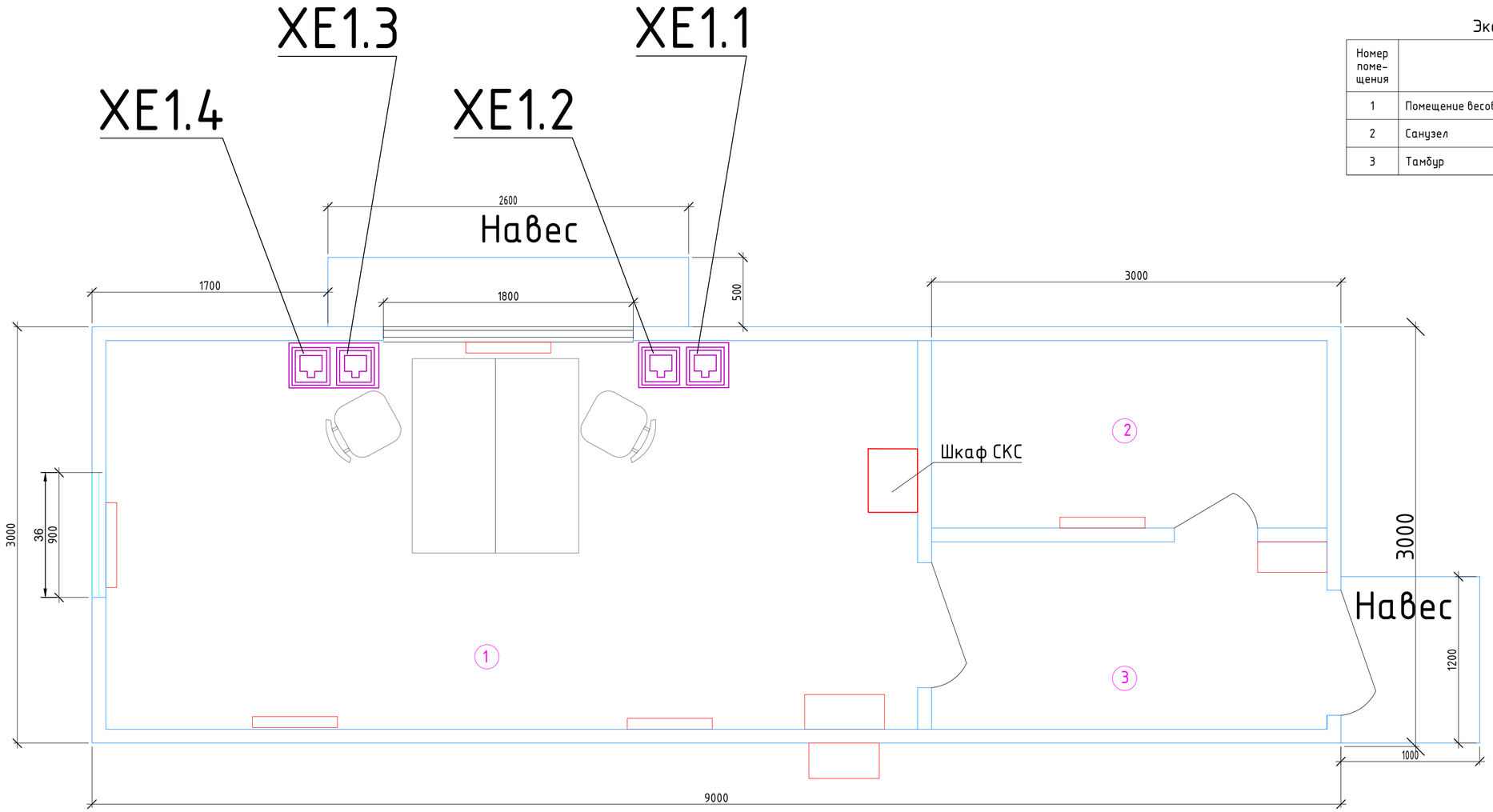

Экспликация помещений

Номер помещения	Наименование	Площадь, м²	Кат.* помещения
1	Помещение весовщиков	18	
2	Санузел	4.05	
3	Тамбур	4.5	

1. Блок-контейнер установить на плиты ПДН 3-2. За условную отметку 0,000 принят уровень верха покрытия площадки.
2. Блок-контейнер поставляются в полной заводской готовности в блочно-комплектном исполнении.
4. Площадь застройки - 27 м², строительный объем - 81 м³.
5. Подушку из песчанно-гравийной смеси выполнять слоями толщиной не более 200мм с тщательным уплотнением каждого слоя. Коэффициент уплотнения не менее 0,95.
6. В месте стыковки плит монтажные петли приварить через коротыши из прутка Ф10 А-I (А240), ГОСТ 5781-82

Изм.	Кол. уч.	Лист	№ док.	Подп.	Дата	000161662-Р-СКС			
						АО «Новошахтинский завод нефтепродуктов» тит.90			
Разраб.		Арсланов			07.24	Организация движения автотранспорта на автодороге N22 и площадке автоналива тит.90 товарно-сырьевого цеха.	Стадия	Лист	Листов
Проверил		Коган			07.24		Р	10	
Н. контр.		Лехина			07.24				
ГИП		Лехин			07.24	Блок-контейнер весовщиков. План расположения оборудования СКС	ООО "Самара Нефтепроект"		

Согласовано

Взам. инв. №

Подп. и дата

Инв. № подл.

Формат А2

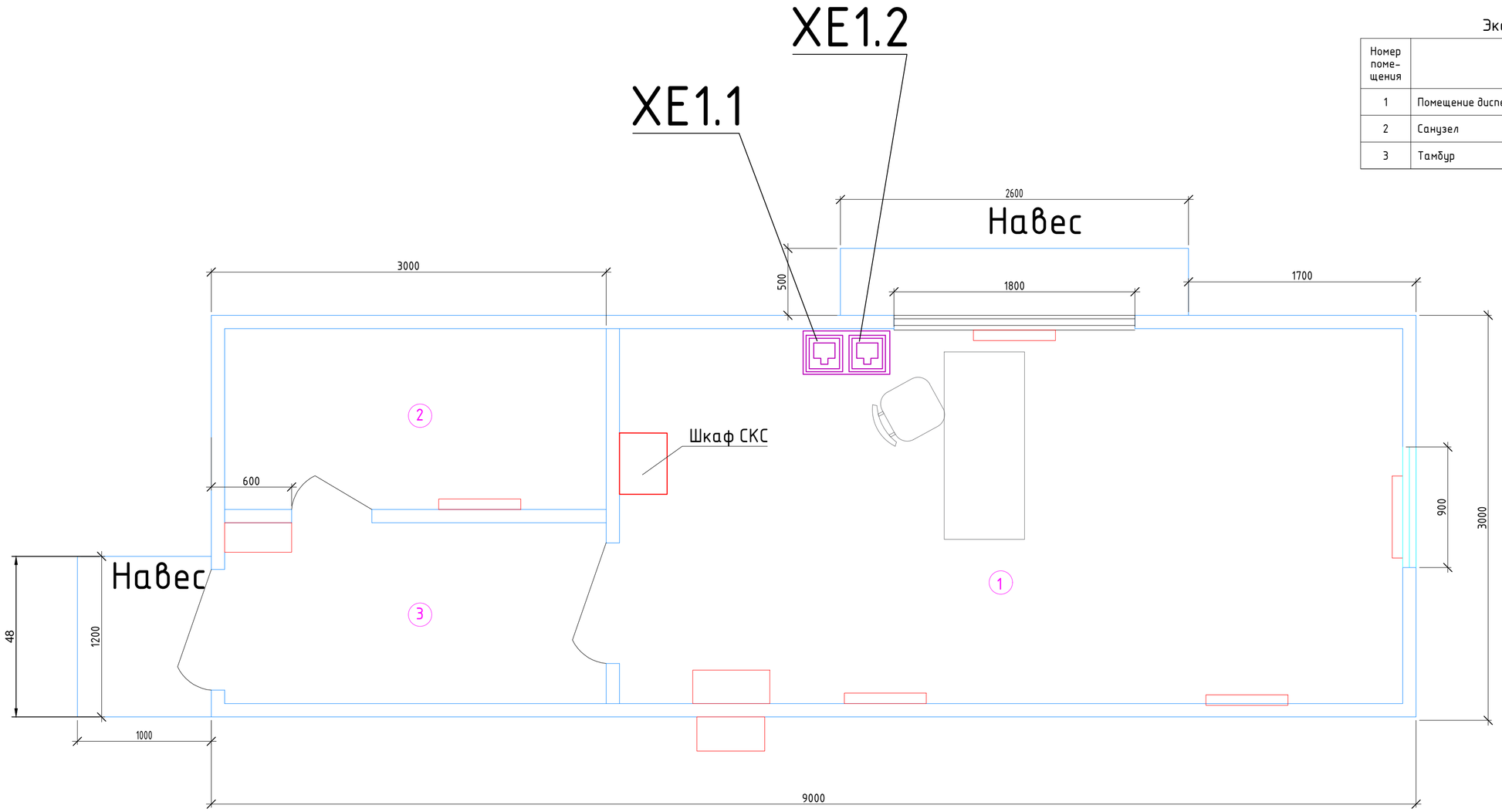

Экспликация помещений

Номер помещения	Наименование	Площадь, м²	Кат.* помещения
1	Помещение диспетчера	18	
2	Санузел	4.05	
3	Тамбур	4.5	

1. Блок-контейнер установить на плиты ПДН 3-2. За условную отметку 0,000 принят уровень верха покрытия площадки.
2. Блок-контейнер поставляются в полной заводской готовности в блочно-комплектном исполнении.
4. Площадь застройки - 27 м², строительный объем - 81 м³.
5. Подушку из песчанно-гравийной смеси выполнять слоями толщиной не более 200мм с тщательным уплотнением каждого слоя. Коэффициент уплотнения не менее 0,95.
6. В месте стыковки плит монтажные петли приварить через коротыши из прутка Ø10 А-I (А240), ГОСТ 5781-82

Изм.	Кол. уч.	Лист	№ док.	Подп.	Дата	000161662-Р-СКС			
						АО «Новошахтинский завод нефтепродуктов» тит.90			
Разраб.		Арсланов			07.24	Организация движения автотранспорта на автодороге N22 и площадке автоналива тит.90 товарно-сырьевого цеха.	Стадия	Лист	Листов
Проверил		Коган			07.24		Р	11	
Н. контр.		Лехина			07.24				
ГИП		Лехин			07.24	Блок-контейнер диспетчера. План расположения оборудования СКС	ООО "Самара Нефтепроект"		

Согласовано

Взам. инв. №

Подп. и дата

Инв. № подл.

Формат А2

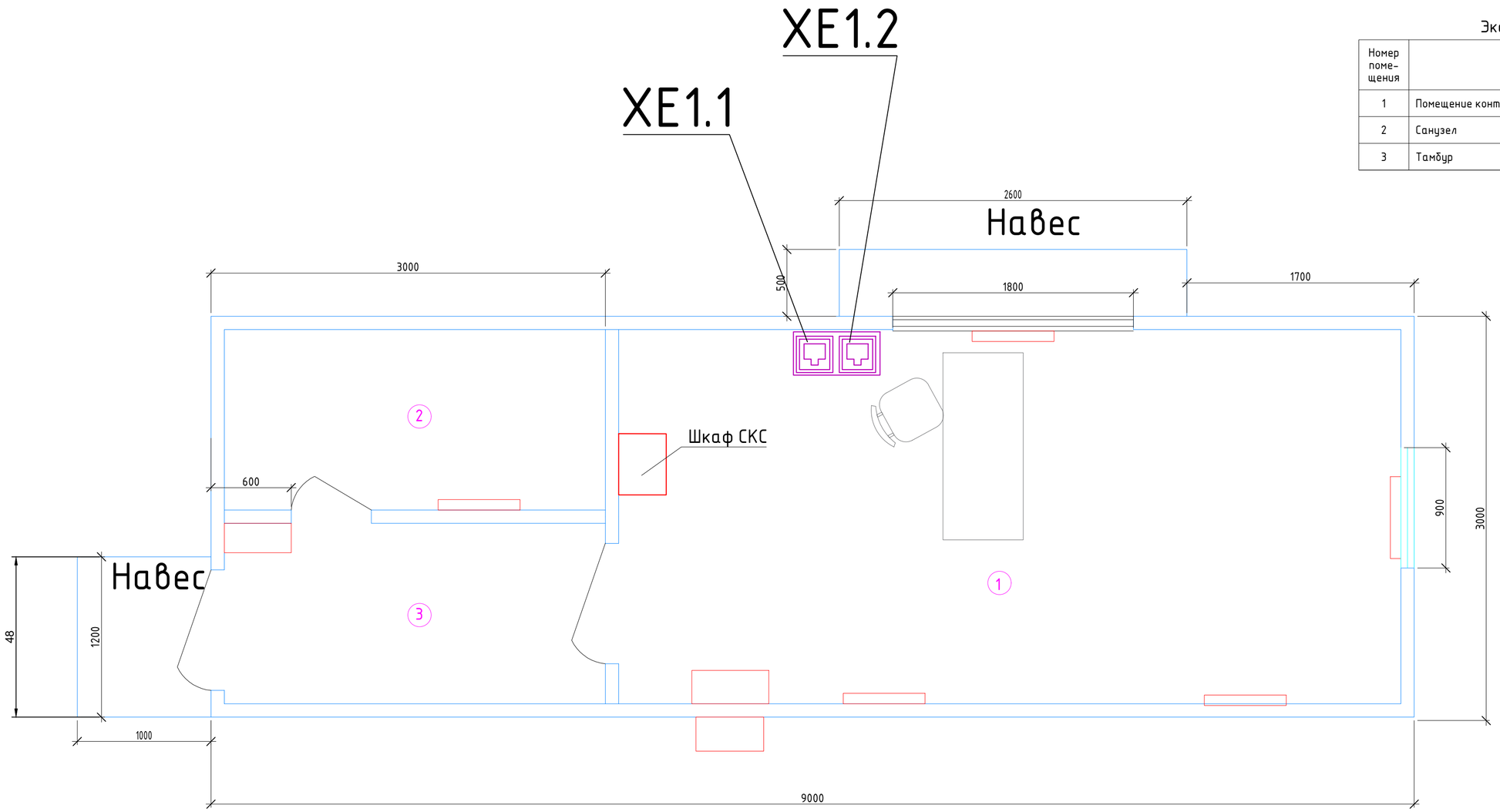

Экспликация помещений

Номер помещения	Наименование	Площадь, м²	Кат.* помещения
1	Помещение контроллера	18	
2	Санузел	4.05	
3	Тамбур	4.5	

1. Блок-контейнер установить на плиты ПДН 3-2. За условную отметку 0,000 принят уровень верха покрытия площадки.
2. Блок-контейнер поставляются в полной заводской готовности в блочно-комплектном исполнении.
4. Площадь застройки - 27 м², строительный объем - 81 м³.
5. Подушку из песчанно-гравийной смеси выполнять слоями толщиной не более 200мм с тщательным уплотнением каждого слоя. Коэффициент уплотнения не менее 0,95.
6. В месте стыковки плит монтажные петли приварить через коротыши из прутка Ø10 А-I (А240), ГОСТ 5781-82

Изм.	Кол. уч.	Лист	№ док.	Подп.	Дата	000161662-Р-СКС			
						АО «Новошахтинский завод нефтепродуктов» тит.90			
Разраб.		Арсланов			07.24	Организация движения автотранспорта на автодороге N22 и площадке автоналива тит.90 товарно-сырьевого цеха.	Стадия	Лист	Листов
Проверил		Коган			07.24		Р	12	
Н. контр.		Лехина			07.24				
ГИП		Лехин			07.24	Блок-контейнер контроллера. План расположения оборудования СКС	ООО "Самара Нефтепроект"		

Согласовано

Взам. инв. №

Подп. и дата

Инв. № подл.

Формат А2

Экспликация помещений

Номер поме-щения	Наименование	Площадь, м²	Кат.* поме-ще-ния
1	Помещение охраны	4,41	
2	Санузел	2,6	

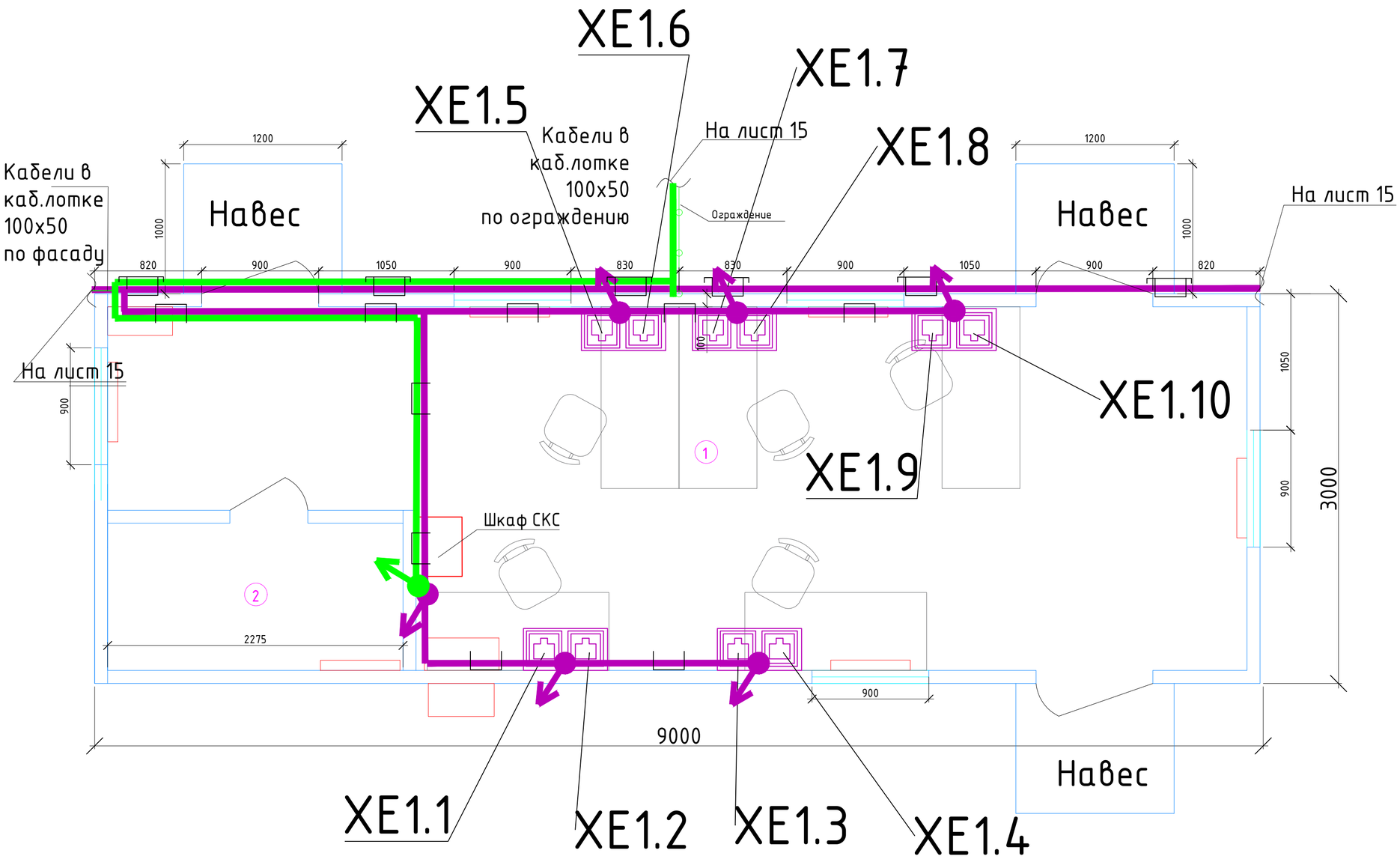

XE XE – Розетка двойная компьютерная RJ45 Cat.5 Schneider Electric GLOSSA, белый

– шкаф СКС

– кабельные линии прокладываемые в миниканале MEX 40x25, по потолку

– опуски кабельных линий в миниканале MEX 40x25, по стене

– оптические линии прокладываемые в миниканале MEX 40x25, по потолку

– опуски оптических линий в миниканале MEX 40x25, по стене

– кабельные линии прокладываемые в кабельном лотке 100x50, по фасаду

– оптические линии прокладываемые в кабельном лотке 100x50, по фасаду

Согласовано

Взам. инв. №

Подп. и дата

Инв. № подл.

Изм.	Кол. уч.	Лист	№ док.	Подп.	Дата
Разраб.		Арсланов			07.24
Проверил		Коган			07.24
Н. контр.		Лехина			07.24
ГИП		Лехин			07.24

000161662-Р-СКС

АО «Новошахтинский завод нефтепродуктов» тит.90

Организация движения автотранспорта на автодороге N22 и площадке автоналива тит.90 товарно-сырьевого цеха.

Стадия	Лист	Листов
Р	13	

Блок-контейнер охраны. План кабельных трасс СКС

ООО "Самара Нефтепроект"

Формат А2

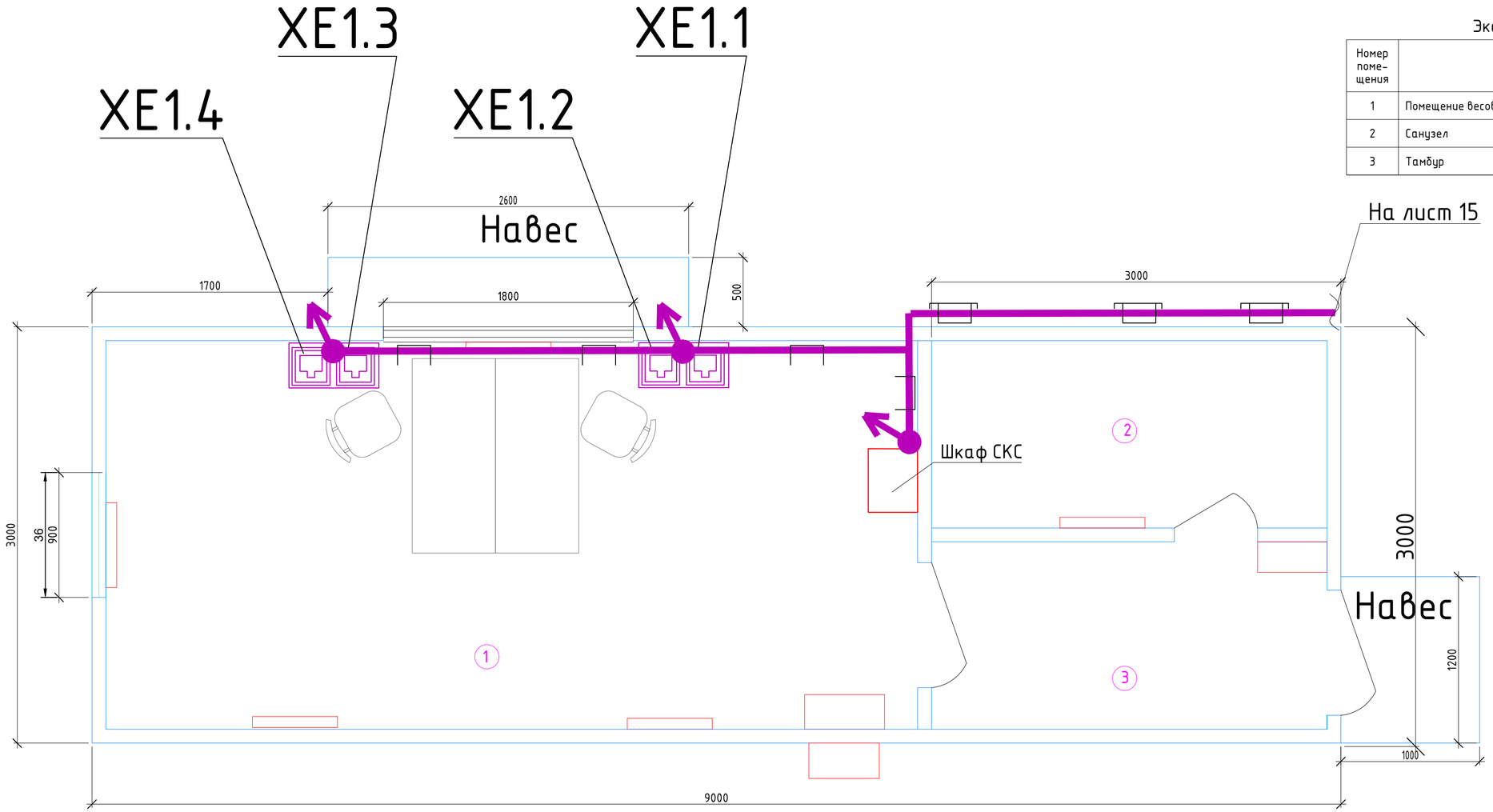

Экспликация помещений

Номер помещения	Наименование	Площадь, м²	Кат.* помещения
1	Помещение весовщиков	18	
2	Санузел	4.05	
3	Тамбур	4.5	

XE XE – Розетка двойная компьютерная RJ45 Cat.5 Schneider Electric GLOSSA, белый

– шкаф СКС

– кабельные линии прокладываемые в миниканале МЕХ 40х25, по потолку

– опуски кабельных линий в миниканале МЕХ 40х25, по стене

– кабельные линии прокладываемые в кабельном лотке 100х50, по фасаду

Согласовано

Взам. инв. №

Подп. и дата

Инв. № подл.

Изм.	Кол. уч.	Лист	№ док.	Подп.	Дата	000161662-Р-СКС			
						АО «Новошахтинский завод нефтепродуктов» тит.90			
Разраб.		Арсланов			07.24	Организация движения автотранспорта на автодороге N22 и площадке автоналива тит.90 товарно-сырьевого цеха.	Стадия	Лист	Листов
Проверил		Коган			07.24		Р	14	
Н. контр.		Лехина			07.24				
ГИП		Лехин			07.24	Блок-контейнер весовщиков. План кабельных трасс СКС	ООО "Самара Нефтепроект"		

Формат А2

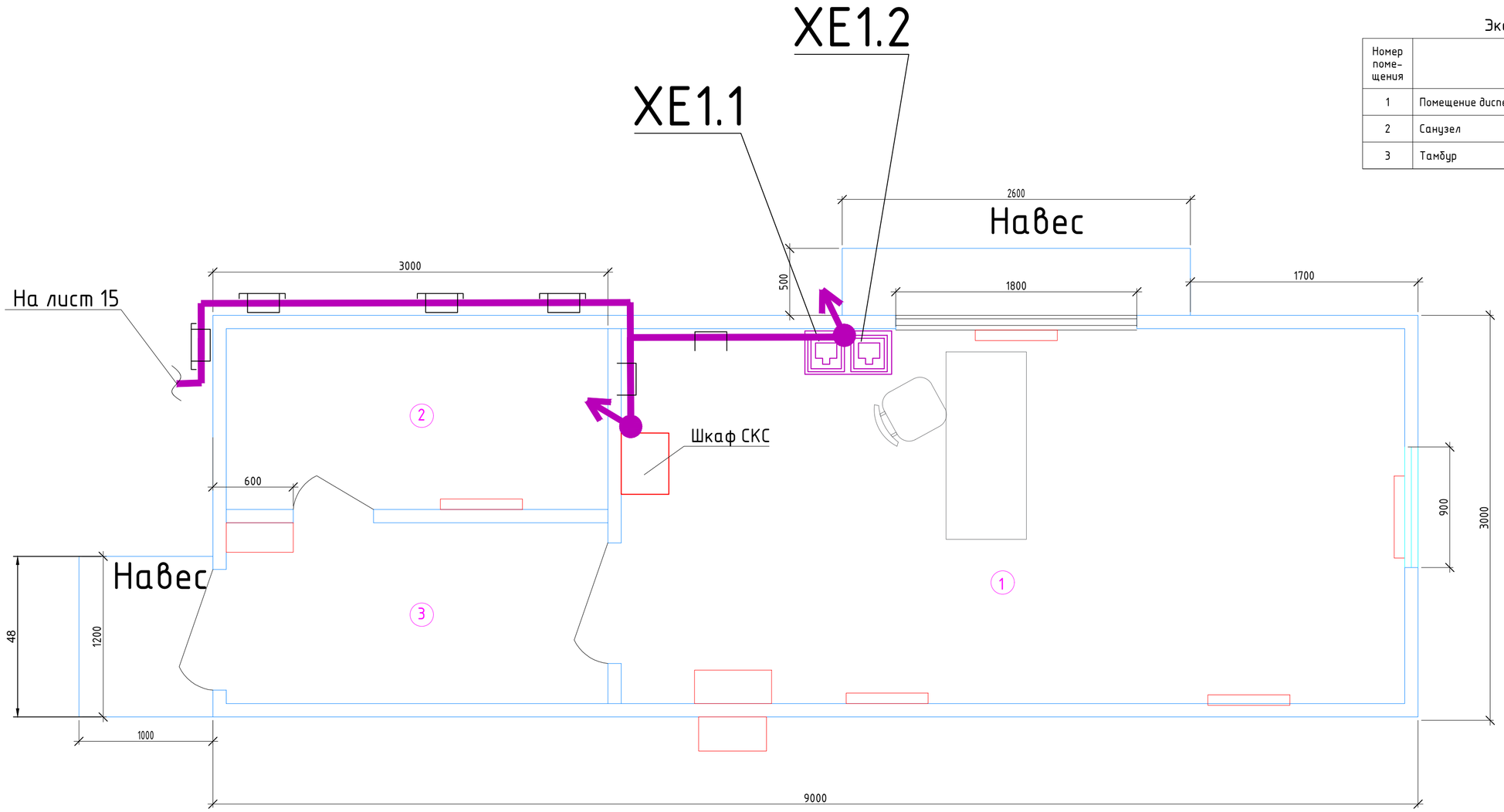

Экспликация помещений

Номер помещения	Наименование	Площадь, м²	Кат.* помещения
1	Помещение диспетчера	18	
2	Санузел	4.05	
3	Тамбур	4.5	

XE XE - Розетка двойная компьютерная RJ45 Cat.5 Schneider Electric GLOSSA, белый

- шкаф СКС

- кабельные линии прокладываемые в миниканале МЕХ 40х25, по потолку

- опуски кабельных линий в миниканале МЕХ 40х25, по стене

- кабельные линии прокладываемые в кабельном лотке 100х50, по фасаду

Согласовано

Взам. инв. №

Подп. и дата

Инв. № подл.

Изм.	Кол. уч.	Лист	№ док.	Подп.	Дата	000161662-Р-СКС			
						АО «Новошахтинский завод нефтепродуктов» тит.90			
Разраб.		Арсланов			07.24	Организация движения автотранспорта на автодороге N22 и площадке автоналива тит.90 товарно-сырьевого цеха.	Стадия	Лист	Листов
Проверил		Коган			07.24		Р	15	
Н. контр.		Лехина			07.24				
ГИП		Лехин			07.24	Блок-контейнер диспетчера. План кабельных трасс СКС	ООО "Самара Нефтепроект"		

Формат А2

Экспликация помещений

Номер помещения	Наименование	Площадь, м²	Кат.* помещения
1	Помещение контроллера	18	
2	Санузел	4.05	
3	Тамбур	4.5	

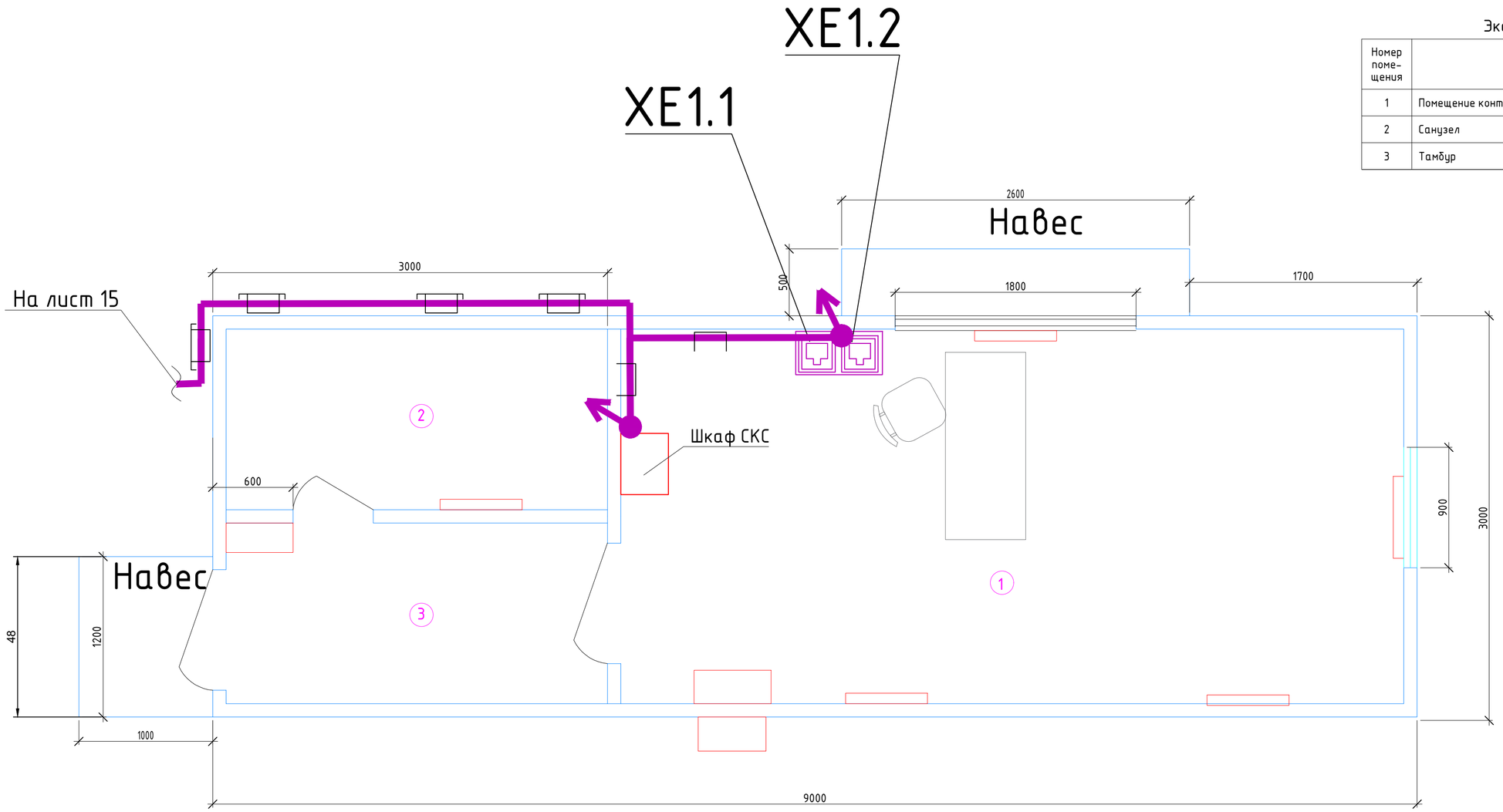

XE XE - Розетка двойная компьютерная RJ45 Cat.5 Schneider Electric GLOSSA, белый

- шкаф СКС

- кабельные линии прокладываемые в миниканале MEX 40x25, по потолку

- опуски кабельных линий в миниканале MEX 40x25, по стене

- кабельные линии прокладываемые в кабельном лотке 100x50, по фасаду

Изм.	Кол. уч.	Лист	№ док.	Подп.	Дата	000161662-Р-СКС			
						АО «Новошахтинский завод нефтепродуктов» тит.90			
Разраб.		Арсланов			07.24	Организация движения автотранспорта на автодороге N22 и площадке автоналива тит.90 товарно-сырьевого цеха.	Стадия	Лист	Листов
Проверил		Коган			07.24		Р	16	
Н. контр.		Лехина			07.24				
ГИП		Лехин			07.24	Блок-контейнер контроллера. План кабельных трасс СКС	ООО "Самара Нефтепроект"		

Согласовано

Взам. инв. №

Подп. и дата

Инв. № подл.

Формат А2

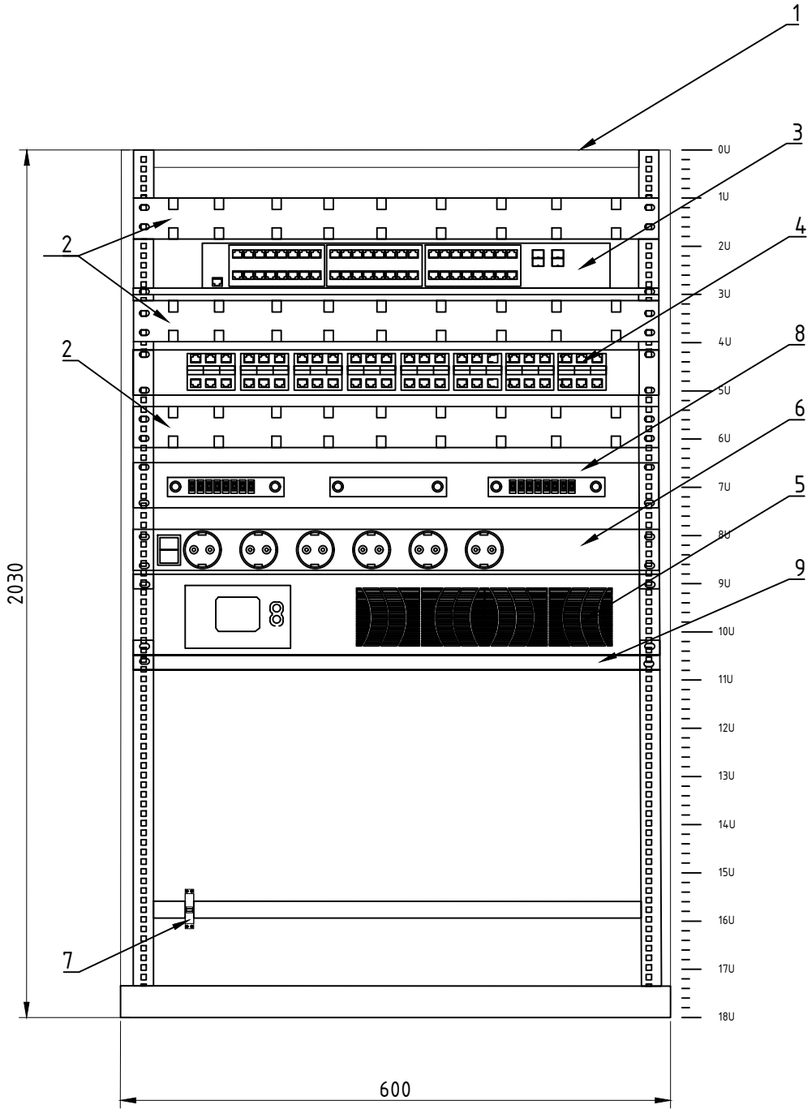

Поз. обозначение	Наименование	Кол.	Примечание
1	Шкаф телекоммуникационный напольный ЭКОНОМ 18U (600 × 800) дверь стекло, дверь металл ШТК-Э-18.6.8-13АА	1	
2	Вертикальный кабельный органайзер с окнами, 8 колец ВКО-О-8.82-9005	3	
3	28-ми портовый гигабитный L2 коммутатор уровня доступа без поддержки стекирования с поддержкой PoE/PoE+ и суммарным бюджетом 370 Вт MES2428P	1	
4	Патч-панель NIKOMAX 19",1U, 24 порта NMC-RP24UD2-1U-BK	1	
5	- Источник бесперебойного питания ИБП СИПБ1КА.9-11 онлайн двойного преобразования с встроенными аккумуляторами	1	
6	ITK PDU 6 розеток DIN49440 (нем. станд.) с LED выключателем, 1U, шнур 2м вилка DIN49441 (нем. станд.), профиль из ПВХ, черный	1	
7	Автоматический выключатель тип С, двухполюсный 220 В серии ВА47-29 2Р С 6А 4,5кА	1	
8	Кросс оптический 19" стоечный 1U на 16 портов LC/APC duplex 9/125мкм укомплектованный оптический бокс (пигтейл LC 9/125-32шт, розетка DLC-16шт, КДЗС-32шт) RC19 ШКОС-У-19-1U-16-DLC/UPC-9/125	1	
9	Полка перфорированная, глубина 450 мм СВ-45	1	

Согласовано

Взам. инв. №

Подпись и дата

Инв. № подл.

Изм.	Кол. уч.	Лист	№ док.	Подп.	Дата
Разраб.		Арсланов			07.24
Проверил		Коган			07.24
Н. контр.		Лехина			07.24
ГИП		Лехин			07.24

000161662-Р-СКС

АО «Новошахтинский завод нефтепродуктов» тит.90

Организация движения автотранспорта на автодороге N22 и площадке автоналива тит.90 товарно-сырьевого цеха.

Стадия	Лист	Листов
Р	17	

Блок-контейнер охраны. Шкаф СКС. Схема расположения оборудования в шкафу

ООО "Самара Нефтепроект"

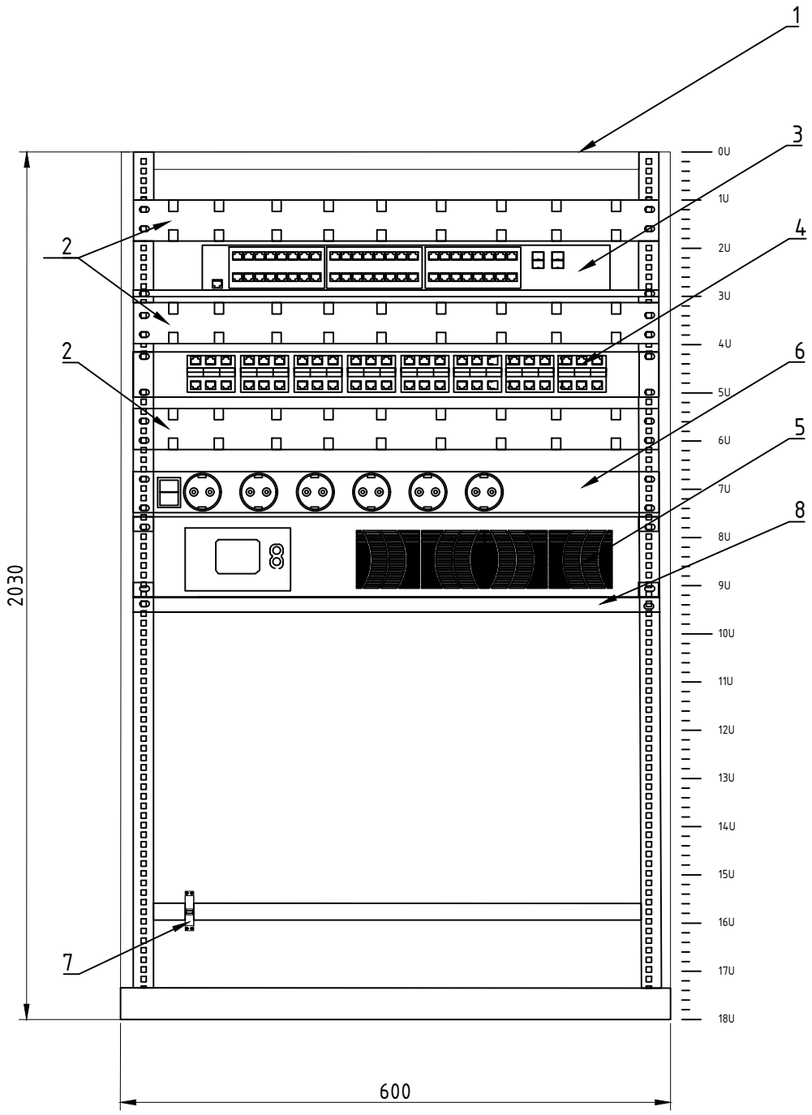

Поз. обозначение	Наименование	Кол.	Примечание
1	Шкаф телекоммуникационный напольный ЭКОНОМ 18U (600 × 800) дверь стекло, дверь металл ШТК-Э-18.6.8-13АА	1	
2	Вертикальный кабельный органайзер с окнами, 8 колец ВКО-О-8.82-9005	3	
3	28-ми портовый гигабитный L2 коммутатор уровня доступа без поддержки стекирования с поддержкой PoE/PoE+ и суммарным бюджетом 370 Вт MES2428P	1	
4	Патч-панель NIKOMAX 19",1U, 24 порта NMC-RP24UD2-1U-BK	1	
5	- Источник бесперебойного питания ИБП СИПБ1КА.9-11 онлайн двойного преобразования с встроенными аккумуляторами	1	
6	ITK PDU 6 розеток DIN49440 (нем. станд.) с LED выключателем, 1U, шнур 2м вилка DIN49441 (нем. станд.), профиль из ПВХ, черный	1	
7	Автоматический выключатель тип С, двухполюсный 220 В серии ВА47-29 2Р С 6А 4,5кА	1	
8	Полка перфорированная, глубина 450 мм СВ-45	1	

Согласовано

Взам. инв. №

Подпись и дата

Инв. № подл.

Изм.	Кол. уч.	Лист	№ док.	Подп.	Дата
Разраб.		Арсланов			07.24
Проверил		Коган			07.24
Н. контр.		Лехина			07.24
ГИП		Лехин			07.24

000161662-Р-СКС

АО «Новошахтинский завод нефтепродуктов» тит.90

Организация движения автотранспорта на автодороге N22 и площадке автоналива тит.90 товарно-сырьевого цеха.

Стадия	Лист	Листов
Р	18	

Блок-контейнер весовщиков. Шкаф СКС. Схема расположения оборудования в шкафу

ООО "Самара Нефтепроект"

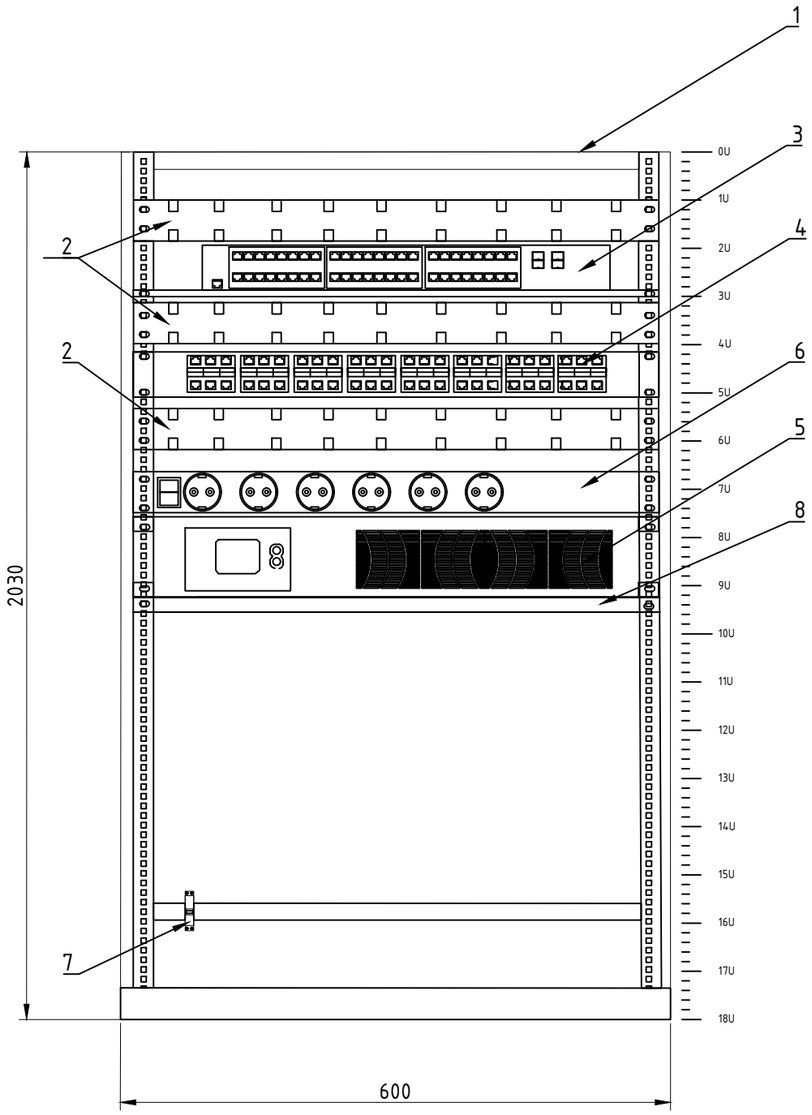

Поз. обозначение	Наименование	Кол.	Примечание
1	Шкаф телекоммуникационный напольный ЭКОНОМ 18U (600 × 800) дверь стекло, дверь металл ШТК-Э-18.6.8-13АА	1	
2	Вертикальный кабельный органайзер с окнами, 8 колец ВКО-О-8.82-9005	3	
3	Ethernet-коммутатор, 8 портов 10/100/1000 Base-T (PoE/PoE+), 2 порта 100Base-FX/1000Base-X (SFP), 220V AC уровень: L2 MES2408P	1	
4	Патч-панель NIKOMAX 19",1U, 24 порта NMC-RP24UD2-1U-BK	1	
5	- Источник бесперебойного питания ИБП СИПБ1КА.9-11 онлайн двойного преобразования с встроенными аккумуляторами	1	
6	ITK PDU 6 розеток DIN49440 (нем. станд.) с LED выключателем, 1U, шнур 2м вилка DIN49441 (нем. станд.), профиль из ПВХ, черный	1	
7	Автоматический выключатель тип С, двухполюсный 220 В серии ВА47-29 2Р С 6А 4,5кА	1	
8	Полка перфорированная, глубина 450 мм СВ-45	1	

Согласовано

Взам. инв. №

Подпись и дата

Инв. № подл.

Изм.	Кол. уч.	Лист	№ док.	Подп.	Дата	000161662-Р-СКС			
						АО «Новошахтинский завод нефтепродуктов» тит.90			
Разраб.		Арсланов			07.24	Организация движения автотранспорта на автодороге N22 и площадке автоналива тит.90 товарно-сырьевого цеха.	Стадия	Лист	Листов
Проверил		Коган			07.24		Р	19	
Н. контр.		Лехина			07.24				
ГИП		Лехин			07.24	Блок-контейнер диспетчера. Шкаф СКС. Схема расположения оборудования в шкафу	ООО "Самара Нефтепроект"		

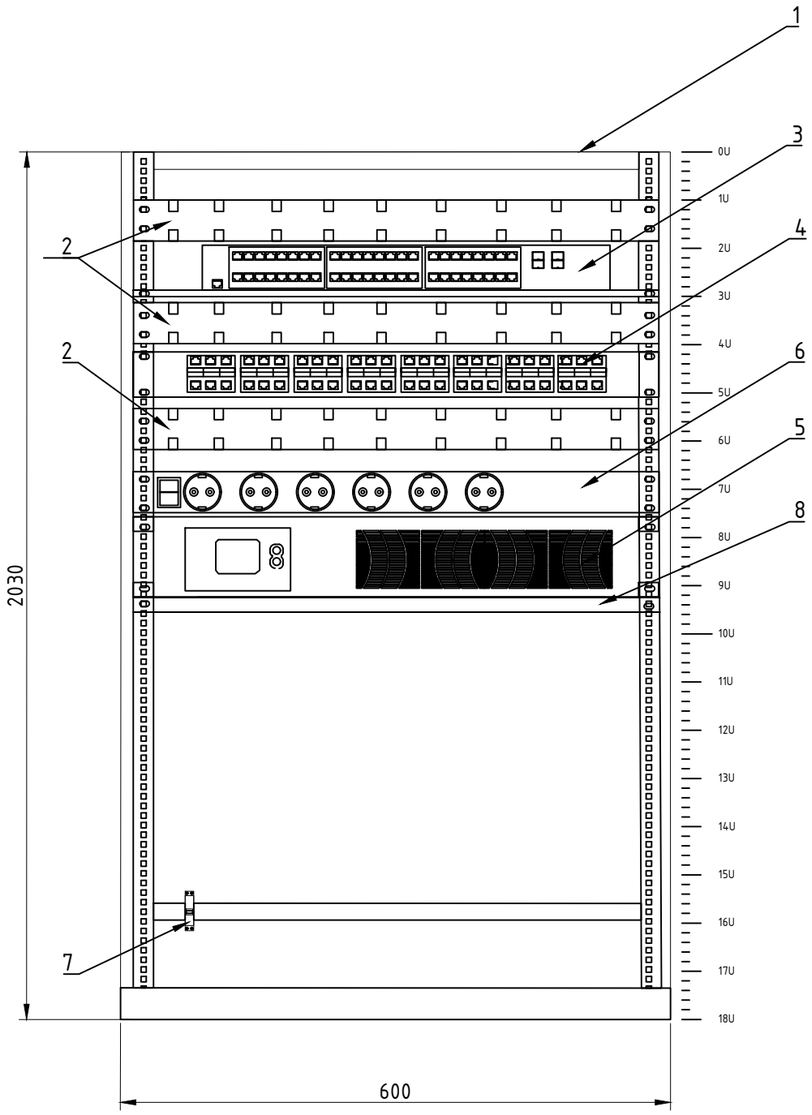

Поз. обозначение	Наименование	Кол.	Примечание
1	Шкаф телекоммуникационный напольный ЭКОНОМ 18U (600 × 800) дверь стекло, дверь металл ШТК-Э-18.6.8-13АА	1	
2	Вертикальный кабельный органайзер с окнами, 8 колец ВКО-О-8.82-9005	3	
3	Ethernet-коммутатор, 8 портов 10/100/1000 Base-T (PoE/PoE+), 2 порта 100Base-FX/1000Base-X (SFP), 220V AC уровень: L2 MES2408P	1	
4	Патч-панель NIKOMAX 19",1U, 24 порта NMC-RP24UD2-1U-BK	1	
5	- Источник бесперебойного питания ИБП СИПБ1КА.9-11 онлайн двойного преобразования с встроенными аккумуляторами	1	
6	ITK PDU 6 розеток DIN49440 (нем. станд.) с LED выключателем, 1U, шнур 2м вилка DIN49441 (нем. станд.), профиль из ПВХ, черный	1	
7	Автоматический выключатель тип С, двухполюсный 220 В серии ВА47-29 2Р С 6А 4,5кА	1	
8	Полка перфорированная, глубина 450 мм СВ-45	1	

Согласовано

Взам. инв. №

Подпись и дата

Инв. № подл.

Изм.	Кол. уч.	Лист	№ док.	Подп.	Дата
Разраб.		Арсланов			07.24
Проверил		Коган			07.24
Н. контр.		Лехина			07.24
ГИП		Лехин			07.24

000161662-Р-СКС

АО «Новошахтинский завод нефтепродуктов» тит.90

Организация движения автотранспорта на автодороге N22 и площадке автоналива тит.90 товарно-сырьевого цеха.

Стадия	Лист	Листов
Р	20	

Блок-контейнер контроллера. Шкаф СКС. Схема расположения оборудования в шкафу

ООО "Самара Нефтепроект"

Кабели СКС в кабел.лотке по ограждению +1.400*

Кабели СКС в земле, в гофр. двуст.тр DKC D=110 отм.-0.900*

Кабели СКС в земле, в гофр. двуст.тр DKC D=110 отм.-0.900*

Кабели СКС в кабел.лотке по фасаду отм.+2.500*

Ввод в блок-контейнер охраны

Кабели СКС в кабел.лотке по фасаду отм.+2.500*

Кабели СКС в кабел.лотке по ограждению отм. +3.400*

Ввод в блок-контейнер диспетчера

Кабели СКС в земле, в гофр. двуст.тр DKC D=110 отм.-0.700*

Кабели СКС в кабел.лотке по ограждению отм. +1.400*

Ввод в блок-контейнер весовщиков

Кабели СКС в проект.каб.лотке (предусмот.в ПС) по сущ. ограждению

Кабели СКС в проект.каб.лотке (предусмот.в ПС) по сущ. ограждению

Кабели СКС в проект.каб.лотке (предусмот.в ПС) по сущ. ограждению

Кабели СКС в проект.каб.лотке (предусмот.в ПС) по сущ. ограждению*

Ввод в блок-контейнер контроллера

Кабели СКС в земле, в гофр. двуст.тр DKC D=110 отм.-0.700*

Кабели СКС в кабел.лотке (предусмот.в ПС) по ограждению +1.400*

Кабели СКС в земле, в гофр. двуст.тр DKC D=110 -0.900*

Кабели СКС переход на ограждение в каб.лотке

Кабели СКС в каб.лотке по проект. кабел. эстакаде отм.+6.000*

Кабели СКС в каб.лотке по проект. кабел. эстакаде отм.+6.000*

Кабели СКС в проект.каб.лотке по сущ. кабел. эстакаде

Кабели СКС в проект.каб.лотке по сущ. кабел. эстакаде

Кабели СКС в проект.каб.лотке по сущ. кабел. эстакаде

Кабели СКС в проект.каб.лотке по сущ. кабел. эстакаде

Кабели СКС в проект.каб.лотке по сущ. кабел. эстакаде

Кабели СКС в проект.каб.лотке по сущ. кабел. эстакаде

Кабели СКС в проект.каб.лотке по сущ. кабел. эстакаде

Кабели СКС ввод в сущ.центарльную операторную, через сущ. ввод

80 90 91 67/5 66/23 69 68 41

1-1

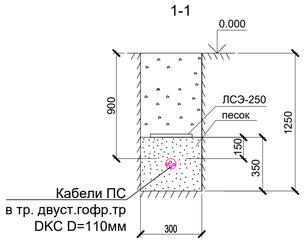

2-2

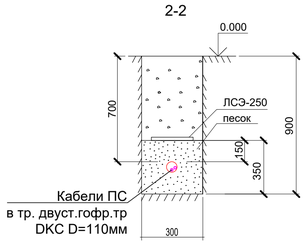

3-3

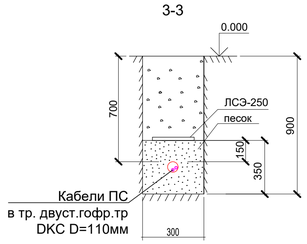

						000161662-Р-СКС			
						АО «Новошахтинский завод нефтепродуктов» тит.90			
Изм.	Кол. уч	Лист	№ док.	Подп.	Дата				
Разраб.		Арсланов			07.24	Организация движения автотранспорта на автодороге N22 и площадке автоналива тит.90 товарно-сырьевого цеха.	Стадия	Лист	Листов
Проверил		Коган			07.24		Р	21	
Н. контр.		Лехина			07.24				
ГИП		Лехин			07.24	Территория. План кабельных трасс	ООО "Самара Нефтепроект"		

Подп. и дата | Инв. № дубл. | Взам. инв. № | Подпись и дата | Инв. № подл.

Копировал | Формат А1

МАРКИРОВКА КАБЕЛЯ	ТРАССА		Способ прокладки				КАБЕЛЬ					
			В кабельном лотке	В гофр.тр. двустенной DKC D=110	Опуск в миниканале MEX 40x25	В миниканале MEX 40x25						
	НАЧАЛО	КОНЕЦ	Длина,м	Длина,м	Длина,м	Длина,м	ПО ПРОЕКТУ			ПРОЛОЖЕН		
							МАРКА	КОЛ-ВО И СЕЧЕНИЕ ЖИЛ	ДЛИНА, М	МАРКА	КОЛ-ВО И СЕЧЕНИЕ ЖИЛ	ДЛИНА, М
Блок-контейнер охраны												
КЛ1	Блок-контейнер охраны. Помещение охраны. Шкаф СКС. Патч-панель XP1.1	Блок-контейнер охраны. Помещение охраны. Розетка XE1.1			3.0	2.0	U/UTP Cat5e	4x2x0.60	5.0			
КЛ2	Блок-контейнер охраны. Помещение охраны. Шкаф СКС. Патч-панель XP1.1	Блок-контейнер охраны. Помещение охраны. Розетка XE1.2			3.0	2.0	U/UTP Cat5e	4x2x0.60	5.0			
КЛ3	Блок-контейнер охраны. Помещение охраны. Шкаф СКС. Патч-панель XP1.1	Блок-контейнер охраны. Помещение охраны. Розетка XE1.3			3.0	6.0	U/UTP Cat5e	4x2x0.60	9.0			
КЛ4	Блок-контейнер охраны. Помещение охраны. Шкаф СКС. Патч-панель XP1.1	Блок-контейнер охраны. Помещение охраны. Розетка XE1.4			3.0	6.0	U/UTP Cat5e	4x2x0.60	9.0			
КЛ5	Блок-контейнер охраны. Помещение охраны. Шкаф СКС. Патч-панель XP1.1	Блок-контейнер охраны. Помещение охраны. Розетка XE1.5			3.0	4.0	U/UTP Cat5e	4x2x0.60	7.0			
КЛ6	Блок-контейнер охраны. Помещение охраны. Шкаф СКС. Патч-панель XP1.1	Блок-контейнер охраны. Помещение охраны. Розетка XE1.6			3.0	4.0	U/UTP Cat5e	4x2x0.60	7.0			
КЛ7	Блок-контейнер охраны. Помещение охраны. Шкаф СКС. Патч-панель XP1.1	Блок-контейнер охраны. Помещение охраны. Розетка XE1.7			3.0	5.0	U/UTP Cat5e	4x2x0.60	8.0			
КЛ8	Блок-контейнер охраны. Помещение охраны. Шкаф СКС. Патч-панель XP1.1	Блок-контейнер охраны. Помещение охраны. Розетка XE1.8			3.0	5.0	U/UTP Cat5e	4x2x0.60	8.0			
КЛ9	Блок-контейнер охраны. Помещение охраны. Шкаф СКС. Патч-панель XP1.1	Блок-контейнер охраны. Помещение охраны. Розетка XE1.7			3.0	7.0	U/UTP Cat5e	4x2x0.60	10.0			
КЛ10	Блок-контейнер охраны. Помещение охраны. Шкаф СКС. Патч-панель XP1.1	Блок-контейнер охраны. Помещение охраны. Розетка XE1.8			3.0	7.0	U/UTP Cat5e	4x2x0.60	10.0			
ОК1	Блок-контейнер охраны. Помещение охраны. Шкаф СКС. - Кросс оптический 19" стоечный 1U на 16 портов LC/APC duplex 9/125мкм укомплектованный оптический бокс (пигтейл LC 9/125-32шт, розетка DLC-16шт, КДЗС-32шт) RC19 ШКОС-У-19-1U-16-DLC/UPC-9/125	Центральная операторная. Титул 77. Существующий уровень распределения.	420.0	13.0	3.0	6.0	Cabeus CLT-A-9-01X08-Z-PE-ARM-PE-DD-OUT-40		442.0			
КЛ9	Блок-контейнер охраны. Помещение охраны. Шкаф СКС. - Патч-панель XP1.1	Блок-контейнер весовщиков. Помещение весовщиков. Шкаф СКС. - Патч-панель XP1.1	7.0	6.0	6.0	15.0	F/UTP Cat5e PE	4x2x0.60	34.0			
Блок-контейнер весовщиков												
КЛ1	Блок-контейнер весовщиков. Помещение весовщиков. Шкаф СКС. Патч-панель XP1.1	Блок-контейнер весовщиков. Помещение весовщиков. Розетка XE1.1			3.0	2.0	U/UTP Cat5e	4x2x0.60	5.0			
КЛ2	Блок-контейнер весовщиков. Помещение весовщиков. Шкаф СКС. Патч-панель XP1.1	Блок-контейнер весовщиков. Помещение весовщиков. Розетка XE1.2			3.0	2.0	U/UTP Cat5e	4x2x0.60	5.0			
КЛ3	Блок-контейнер весовщиков. Помещение весовщиков. Шкаф СКС. Патч-панель XP1.1	Блок-контейнер весовщиков. Помещение весовщиков. Розетка XE1.3			3.0	4.0	U/UTP Cat5e	4x2x0.60	7.0			
КЛ4	Блок-контейнер весовщиков. Помещение весовщиков. Шкаф СКС. Патч-панель XP1.1	Блок-контейнер весовщиков. Помещение весовщиков. Розетка XE1.4			3.0	4.0	U/UTP Cat5e	4x2x0.60	7.0			
КЛ5	Блок-контейнер весовщиков. Помещение весовщиков. Шкаф СКС. - Патч-панель XP1.1	Блок-контейнер охраны. Помещение охраны. Шкаф СКС. - Патч-панель XP1.1	23.0	15.0	6.0	4.0	F/UTP Cat5e PE	4x2x0.60	48.0			
Блок-контейнер диспетчера												
КЛ1	Блок-контейнер диспетчера. Помещение диспетчера. Шкаф СКС. Патч-панель XP1.1	Блок-контейнер диспетчера. Помещение диспетчера. Розетка XE1.1			3.0	9.0	U/UTP Cat5e	4x2x0.60	11.0			
КЛ2	Блок-контейнер диспетчера. Помещение диспетчера. Шкаф СКС. Патч-панель XP1.1	Блок-контейнер диспетчера. Помещение диспетчера. Розетка XE1.2			3.0	8.0	U/UTP Cat5e	4x2x0.60	11.0			

Согласовано

Взам. инв. №

Подп. и дата

Инв. № подл.

Изм.	Кол. уч.	Лист	№ док.	Подп.	Дата
Разраб.		Арсланов			07.24
Проверил		Коган			07.24
Н. контр.		Лехина			07.24
ГИП		Лехин			07.24

000161662-Р-СКС.КЖ

АО «Новошахтинский завод нефтепродуктов» тит.90

Организация движения автотранспорта на автодороге N22 и площадке автоналива тит.90 товарно-сырьевого цеха.

Стадия	Лист	Листов
Р	22.1	2

Кабельный журнал

ООО "Самара Нефтепроект"

Формат А2

МАРКИРОВКА КАБЕЛЯ	ТРАССА		Способ прокладки				КАБЕЛЬ					
			В кабельном лотке	В гофр.тр. двустенной DKC D=110	Опуск в кабельном коробе 60x40	В кабельном коробе 60x40						
	НАЧАЛО	КОНЕЦ	Длина,м	Длина,м	Длина,м	Длина,м	ПО ПРОЕКТУ			ПРОЛОЖЕН		
							МАРКА	КОЛ-ВО И СЕЧЕНИЕ ЖИЛ	ДЛИНА, М	МАРКА	КОЛ-ВО И СЕЧЕНИЕ ЖИЛ	ДЛИНА, М
КЛ5	Блок-контейнер диспетчера. Помещение диспетчера. Шкаф СКС. - Патч-панель XP1.1	Блок-контейнер охраны. Помещение охраны. Шкаф СКС. - Патч-панель XP1.1	21.0	9.0	6.0	5.0	F/UTP Cat5e PE	4x2x0.60	41.0			
Блок-контейнер контроллера												
КЛ1	Блок-контейнер контроллера. Помещение контроллера. Шкаф СКС. Патч-панель XP1.1	Блок-контейнер контроллера. Помещение контроллера. Розетка XE1.1			3.0	9.0	U/UTP Cat5e	4x2x0.60	11.0			
КЛ2	Блок-контейнер контроллера. Помещение контроллера. Шкаф СКС. Патч-панель XP1.1	Блок-контейнер контроллера. Помещение контроллера. Розетка XE1.2			3.0	8.0	U/UTP Cat5e	4x2x0.60	11.0			
	Блок-контейнер контроллера. Помещение контроллера. Розетка XE1.1	Блок-контейнер охраны. Помещение охраны. Шкаф СКС. - Патч-панель XP1.1	40.0	9.0	6.0	5.0	F/UTP Cat5e PE	4x2x0.60	60.0			

Согласовано

Взам. инв. №

Подп. и дата

Инв. № подл.

Позиция	Наименование и техническая характеристика	Тип, марка, обозначение документа, опросного листа	Код оборудования, изделия, материала	Завод-изготовитель	Единица измерения	Кол-во	Масса единицы, кг	Примечание
1	2	3	4	5	6	7	8	9
	Блок-контейнер охраны							
	Оборудование							
1	Шкаф телекоммуникационный напольный ЭКОНОМ 18U (600 × 800) дверь стекло, дверь металл	ШТК-Э-18.6.8-13АА		ЦМО	шт.	1		
2	Модуль вентиляторный, 2 вентилятора с терморегулятором	R-FAN-2T		ЦМО	шт.	1		
3	Полка перфорированная, глубина 450 мм	СВ-45		ЦМО	шт.	1		
4	ITK PDU 6 розеток DIN49440 (нем. станд.) с LED выключателем, 1U, шнур 2м вилка DIN49441 (нем. станд.), профиль из ПВХ, черный	PH12-6D1-P			шт.	1		
5	28-ми портовый гигабитный L2 коммутатор уровня доступа без поддержки стекирования с поддержкой PoE/PoE+ и суммарным бюджетом 370 Вт	MES2428P		Eltex	шт.	2		
6	FH-SP311TCDL20, 20 км SFP+ 10G модуль, 2 волокна,1310 nm, LC, DDM	FH-SP311TCDL20		Eltex	шт.	4		
7	Патч-панель NIKOMAX 19",1U, 24 порта, Кат. 5е, RJ45/8P8C, 110/KRONE, T568A/B, неэкранированная,с органайзером, черная	NMC-RP24UD2-1U-BK		NIKOMAX	шт.	1		
8	Кросс оптический 19" стоечный 1U на 16 портов LC/APC duplex 9/125мкм укомплектованный оптический бокс (пигтейл LC 9/125-32шт, розетка DLC-16шт, КДЗС-32шт) RC19	ШКОС-У-19-1U-16-DLC/UPC-9/125			шт.	1		
9	Источник бесперебойного питания онлайн двойного преобразования с встроенными аккумуляторами 1.0кВА	СИПБ1КА.10-11			шт.	1		
10	Карта удаленного управления SNMP для ИБП "Связь инжиниринг"	DA806			шт.	1		
11	Автоматический выключатель тип С, двухполюсный 220 В серии ВА47-29 2Р С 6А 4,5кА	MVA20-2-006-C		IEK	шт.	1		
12	Вертикальный кабельный органайзер с окнами, 8 колец	ВКО-О-8.82-9005			шт.	3		
	Кабельная продукция							
13	Кабель «витая пара» (LAN) для структурированных систем связи	ParLan Patch U/UTP Cat5e 4x2x0.60 PVC			м	78		
14	Кабель «витая пара» (LAN) для структурированных систем связи	ParLan Patch F/UTP Cat5e PE 4x2x0,60			м	34		
15	Коммутационный шнур, экранированный, категории 5е, LSZH, 1,5 м	NMC-PC4SD55B-ES-015-C-GY			шт.	11		
16	Патч-корд оптический 9/125 (OS2) LC/UPC-LC/UPC (Duplex) 5м FPC09-LCU-LCU-C2L-5M ITK				шт.	2		
17	Кабель волоконно-оптический 9/125 одномодовый, 8 волокон, loose tube, для внешней прокладки (-40С ~ +70), бронированный стальной лентой, PE, черный, (F90080128B)	Cabeus CLT-A-9-01X08-Z-PE-ARM-PE-DD-OUT-40			м.	442		
	Монтажные изделия							
18	Ecoplast Миниканал MEX 40X25 мм, огнестойкость E15-E110 77010-E110	77010-E110		Экопласт	шт.	10.0		
19	Розетка двойная компьютерная RJ45 Cat.5 Schneider Electric GLOSSA, белый	GSL000185KK		Schneider Electric	шт.	5		
20	Cabeus 8P8C-SH Коннектор RJ-45 под витую пару, категория 5е, экранированный, универсальный (для одножильного и многожильного кабеля) для проводников с толщиной по изоляции до 1,05 мм				шт.	100		
21	Скоба оцинкованная однолапковая	43708		Экопласт	шт.	60		
22	5/30 Универсальный дюбель 5 х 30				шт.	60		
23	Лоток 100х50 L3000, горячеоцинкованный	35022HDZ		DKC	шт.	24		
24	Крышка на лоток с заземлением осн.100 L3000, горячеоцинкованная	35522HDZ		DKC	шт.	24		
25	Двустенная труба ПНД гибкая для кабельной канализации д.110мм с протяжкой, SN8, 500Н, в бухте 50м, цвет красный	121911		DKC	м.	13		
26	Лоток монтажный прямой перфорированный замковый	ЛПП3.100.100.2000.1.6		СОЭМИ	шт.	53		

Согласовано

Взам. инв. №

Подп. и дата

Инв. № подл.

Изм.	Кол. уч.	Лист	№ док.	Подп.	Дата	000161662-Р-СКСС.СО			
						АО «Новошахтинский завод нефтепродуктов» тит.90			
Разраб.		Арсланов			07.24	Организация движения автотранспорта на автодороге N22 и площадке автоналива тит.90 товарно-сырьевого цеха.	Стадия	Лист	Листов
Проверил		Коган			07.24		Р	23.1	4
Н. контр.		Лехина			07.24				
ГИП		Лехин			07.24	Спецификация оборудования, изделий и материалов	ООО "Самара Нефтепроект"		

Формат А2

Позиция	Наименование и техническая характеристика	Тип, марка, обозначение документа, опросного листа	Код оборудования, изделия, материала	Завод-изготовитель	Единица измерения	Кол-во	Масса единицы, кг	Примечание
1	2	3	4	5	6	7	8	9
27	Крышка лотка монтажного прямого замкового	ЛК3.100.16.2000.1.6		СОЭМИ	шт.	53		
28	Саморез стальной оцинкованный	47402-1000		Экопласт	шт.	60		
29	Саморез Tech-krep ШСММ св. 4,2x19				шт.	200		
30	Tech-Krep Саморезы универсальные 30x3,5 мм 200 шт оцинкованные Tech-Kr 102171				уп.	1		
31	Пена монтажная ТЕХНОНИКОЛЬ 240 PROFESSIONAL огнестойкая				бал.	2		
	Блок-контейнер весовщиков							
	Оборудование							
32	Шкаф телекоммуникационный напольный ЭКОНОМ 18U (600 × 800) дверь стекло, дверь металл	ШТК-Э-18.6.8-13АА		ЦМО	шт.	1		
33	Модуль вентиляторный, 2 вентилятора с терморегулятором	R-FAN-2T		ЦМО	шт.	1		
34	Полка перфорированная, глубина 450 мм	СВ-45		ЦМО	шт.	1		
35	ITK PDU 6 розеток DIN49440 (нем. станд.) с LED выключателем, 1U, шнур 2м вилка DIN49441 (нем. станд.), профиль из ПВХ, черный	PH12-6D1-P			шт.	1		
36	28-ми портовый гигабитный L2 коммутатор уровня доступа без поддержки стекирования с поддержкой PoE/PoE+ и суммарным бюджетом 370 Вт	MES2428P		Eltex	шт.	1		
37	Патч-панель NIKOMAX 19",1U, 24 порта, Кат. 5е, RJ45/8P8C, 110/KRONE, T568A/B, неэкранированная,с органайзером, черная	NMC-RP24UD2-1U-BK		NIKOMAX	шт.	1		
38	Источник бесперебойного питания онлайн двойного преобразования с встроенными аккумуляторами 1.0кВА	СИПБ1КА.10-11			шт.	1		
39	Карта удаленного управления SNMP для ИБП "Связь инжиниринг"	DA806			шт.	1		
40	Автоматический выключатель тип С, двухполюсный 220 В серии ВА47-29 2Р С 6А 4,5кА	MVA20-2-006-C		IEK	шт.	1		
41	Вертикальный кабельный органайзер с окнами, 8 колец	ВКО-О-8.82-9005			шт.	3		
	Кабельная продукция							
42	Кабель «витая пара» (LAN) для структурированных систем связи	ParLan Patch U/UTP Cat5e 4x2x0.60 PVC			м	24		
43	Кабель «витая пара» (LAN) для структурированных систем связи	ParLan Patch F/UTP Cat5e PE 4x2x0,60			м	48		
44	Коммутационный шнур, экранированный, категории 5е, LSZH, 1,5 м	NMC-PC4SD55B-ES-015-C-GY			шт.	6		
	Монтажные изделия							
45	Ecoplast Миниканал MEX 40X25 мм, огнестойкость E15-E110 77010-E110	77010-E110		Экопласт	шт.	5.0		
46	Розетка двойная компьютерная RJ45 Cat.5 Schneider Electric GLOSSA, белый	GSL000185KK		Schneider Electric	шт.	4		
47	Коннекторы 6P4C (Телефонные разъемы) (RJ-11) Уп. 100шт.				комп.	1		
48	Лоток 100x50 L3000, горячеоцинкованный	35022HDZ		DKC	шт.	2		
49	Крышка на лоток с заземлением осн.100 L3000, горячеоцинкованная	35522HDZ		DKC	шт.	2		
50	Двустенная труба ПНД гибкая для кабельной канализации д.110мм с протяжкой, SN8, 500Н, в бухте 50м, цвет красный	121911		DKC	м.	3		
51	Скоба оцинкованная однолапковая	43708		Экопласт	шт.	10		
52	5/30 Универсальный дюбель 5 x 30				шт.	10		
53	Саморез стальной оцинкованный	47402-1000		Экопласт	шт.	25		
54	Саморез Tech-krep ШСММ св. 4,2x19				шт.	50		
	Блок-контейнер диспетчера							
	Оборудование							
55	Шкаф телекоммуникационный напольный ЭКОНОМ 18U (600 × 800) дверь стекло, дверь металл	ШТК-Э-18.6.8-13АА		ЦМО	шт.	1		
56	Модуль вентиляторный, 2 вентилятора с терморегулятором	R-FAN-2T		ЦМО	шт.	1		

Согласовано

Взам. инв. №

Подп. и дата

Инв. № подл.

Позиция	Наименование и техническая характеристика	Тип, марка, обозначение документа, опросного листа	Код оборудования, изделия, материала	Завод-изготовитель	Единица измерения	Кол-во	Масса единицы, кг	Примечание
1	2	3	4	5	6	7	8	9
57	Полка перфорированная, глубина 450 мм	СВ-45		ЦМО	шт.	1		
58	ITK PDU 6 розеток DIN49440 (нем. станд.) с LED выключателем, 1U, шнур 2м вилка DIN49441 (нем. станд.), профиль из ПВХ, черный	PH12-6D1-P			шт.	1		
59	Ethernet-коммутатор, 8 портов 10/100/1000 Base-T (PoE/PoE+), 2 порта 100Base-FX/1000Base-X (SFP), 220V AC уровень: L2	MES2408P		Eltex	шт.	1		
60	Патч-панель NIKOMAX 19",1U, 24 порта, Кат. 5е, RJ45/8P8C, 110/KRONE, T568A/B, неэкранированная,с органайзером, черная	NMC-RP24UD2-1U-BK		NIKOMAX	шт.	1		
61	Источник бесперебойного питания онлайн двойного преобразования с встроенными аккумуляторами 1.0кВА	СИПБ1КА.10-11			шт.	1		
62	Карта удаленного управления SNMP для ИБП "Связь инжиниринг"	DA806			шт.	1		
63	Автоматический выключатель тип С, двухполюсный 220 В серии ВА47-29 2Р С 6А 4,5кА	MVA20-2-006-C		IEK	шт.	1		
64	Вертикальный кабельный органайзер с окнами, 8 колец	ВКО-О-8.82-9005			шт.	3		
	Кабельная продукция							
65	Кабель «витая пара» (LAN) для структурированных систем связи	ParLan Patch U/UTP Cat5e 4x2x0.60 PVC			м	22		
66	Кабель «витая пара» (LAN) для структурированных систем связи	ParLan Patch F/UTP Cat5e PE 4x2x0,60			м	41		
67	Коммутационный шнур, экранированный, категории 5е, LSZH, 1,5 м	NMC-PC4SD55B-ES-015-C-GY			шт.	4		
	Монтажные изделия							
68	Ecoplast Миниканал MEX 40X25 мм, огнестойкость E15-E110 77010-E110	77010-E110		Экопласт	шт.	3.0		
69	Розетка двойная компьютерная RJ45 Cat.5 Schneider Electric GLOSSA, белый	GSL000185KK		Schneider Electric	шт.	1		
70	Коннекторы 6P4C (Телефонные разъемы) (RJ-11) Уп. 100шт.				комп.	1		
71	Лоток 100х50 L3000, горячеоцинкованный	35022HDZ		DKC	шт.	2		
72	Крышка на лоток с заземлением осн.100 L3000, горячеоцинкованная	35522HDZ		DKC	шт.	2		
73	Двустенная труба ПНД гибкая для кабельной канализации д.110мм с протяжкой, SN8, 500Н, в бухте 50м, цвет красный	121911		DKC	м.	3		
74	Скоба оцинкованная однолапковая	43708		Экопласт	шт.	10		
75	5/30 Универсальный дюбель 5 х 30				шт.	10		
76	Саморез стальной оцинкованный	47402-1000		Экопласт	шт.	25		
77	Саморез Tech-krep ШСММ св. 4,2х19				шт.	50		
	Блок-контейнер контроллера							
	Оборудование							
78	Шкаф телекоммуникационный напольный ЭКОНОМ 18U (600 × 800) дверь стекло, дверь металл	ШТК-Э-18.6.8-13АА		ЦМО	шт.	1		
79	Модуль вентиляторный, 2 вентилятора с терморегулятором	R-FAN-2T		ЦМО	шт.	1		
80	Полка перфорированная, глубина 450 мм	СВ-45		ЦМО	шт.	1		
81	ITK PDU 6 розеток DIN49440 (нем. станд.) с LED выключателем, 1U, шнур 2м вилка DIN49441 (нем. станд.), профиль из ПВХ, черный	PH12-6D1-P			шт.	1		
82	Ethernet-коммутатор, 8 портов 10/100/1000 Base-T (PoE/PoE+), 2 порта 100Base-FX/1000Base-X (SFP), 220V AC уровень: L2	MES2408P		Eltex	шт.	1		
83	Патч-панель NIKOMAX 19",1U, 24 порта, Кат. 5е, RJ45/8P8C, 110/KRONE, T568A/B, неэкранированная,с органайзером, черная	NMC-RP24UD2-1U-BK		NIKOMAX	шт.	1		
84	Источник бесперебойного питания онлайн двойного преобразования с встроенными аккумуляторами 1.0кВА	СИПБ1КА.10-11			шт.	1		
85	Карта удаленного управления SNMP для ИБП "Связь инжиниринг"	DA806			шт.	1		
86	Автоматический выключатель тип С, двухполюсный 220 В серии ВА47-29 2Р С 6А 4,5кА	MVA20-2-006-C		IEK	шт.	1		
	Кабельная продукция							
87	Кабель «витая пара» (LAN) для структурированных систем связи	ParLan Patch U/UTP Cat5e 4x2x0.60 PVC			м	22		
88	Кабель «витая пара» (LAN) для структурированных систем связи	ParLan Patch F/UTP Cat5e PE 4x2x0,60			м	60		

Согласовано

Взам. инв. №

Подп. и дата

Инв. № подл.

Позиция	Наименование и техническая характеристика	Тип, марка, обозначение документа, опросного листа	Код оборудования, изделия, материала	Завод-изготовитель	Единица измерения	Кол-во	Масса единицы, кг	Примечание
1	2	3	4	5	6	7	8	9
89	Коммутационный шнур, экранированный, категории 5е, LSZH, 1,5 м	NMC-PC4SD55B-ES-015-C-GY			шт.	3		
	Монтажные изделия							
90	Ecoplast Миниканал MEX 40X25 мм, огнестойкость E15-E110 77010-E110	77010-E110		Экопласт	шт.	3.0		
91	Розетка двойная компьютерная RJ45 Cat.5 Schneider Electric GLOSSA, белый	GSL000185KK		Schneider Electric	шт.	1		
92	Коннекторы 6P4C (Телефонные разъемы) (RJ-11) Уп. 100шт.				комп.	1		
93	Лоток 100x50 L3000, горячеоцинкованный	35022HDZ		DKC	шт.	2		
94	Крышка на лоток с заземлением осн.100 L3000, горячеоцинкованная	35522HDZ		DKC	шт.	2		
95	Двустенная труба ПНД гибкая для кабельной канализации д.110мм с протяжкой, SN8, 500Н, в бухте 50м, цвет красный	121911		DKC	м.	3		
96	Скоба оцинкованная однолапковая	43708		Экопласт	шт.	10		
97	5/30 Универсальный дюбель 5 x 30				шт.	10		
98	Саморез стальной оцинкованный	47402-1000		Экопласт	шт.	25		
99	Саморез Tech-krep ШСММ св. 4,2x19				шт.	50		

Согласовано

Взам. инв. №

Подп. и дата

Инв. № подл.